BOX4U

Корпуса из поликарбоната

Артикул	Модель
5U200500	PC 200500 5U

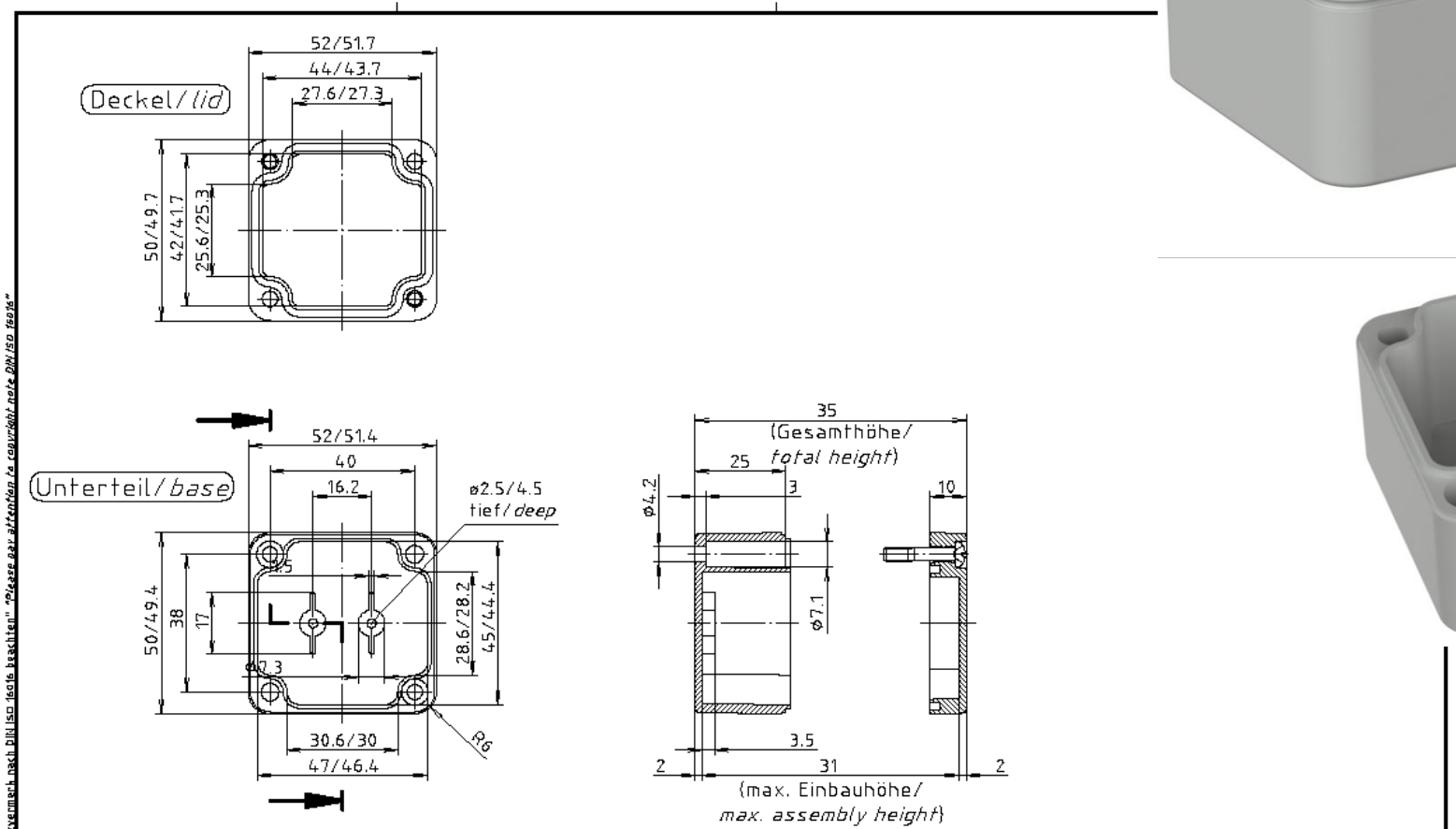

"Schutzvermerk nach DIN ISO 16016 beachten" "Please pay attention to copyright note DIN ISO 16016"

Длина	Ширина	Высота
52 mm	50 mm	35 mm

Материал	Степень защиты IP	RoHs	IK степень
Поликарбонат	IP66	Да	IK 07

Артикул	Модель
5U200600	PC 200600 5U

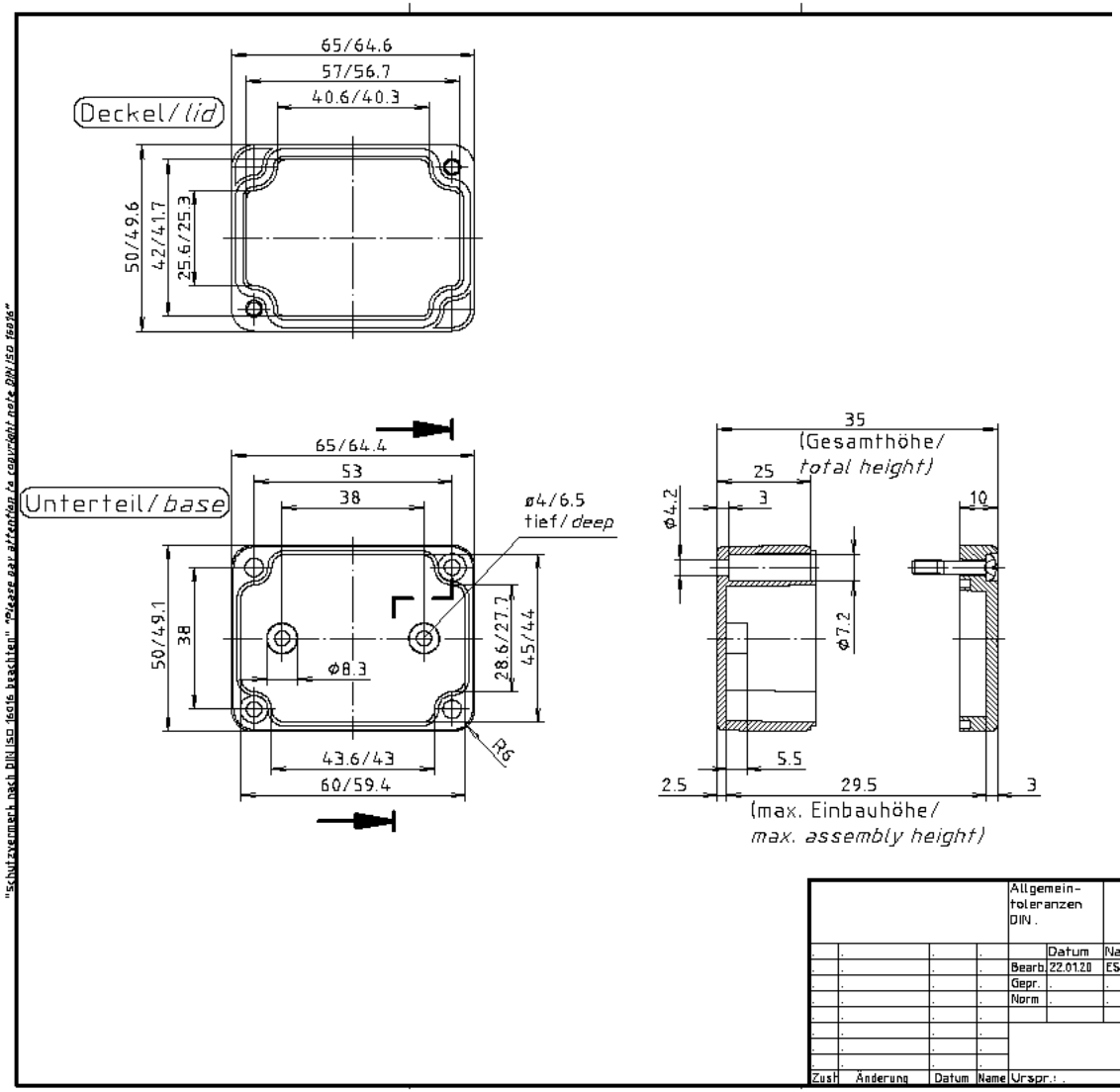

Длина	Ширина	Высота
65 mm	50 mm	35 mm

Материал	Степень защиты IP	RoHs	IK степень
Поликарбонат	IP66	Да	IK 07

Артикул	Модель
5U200800	PC 200800 5U

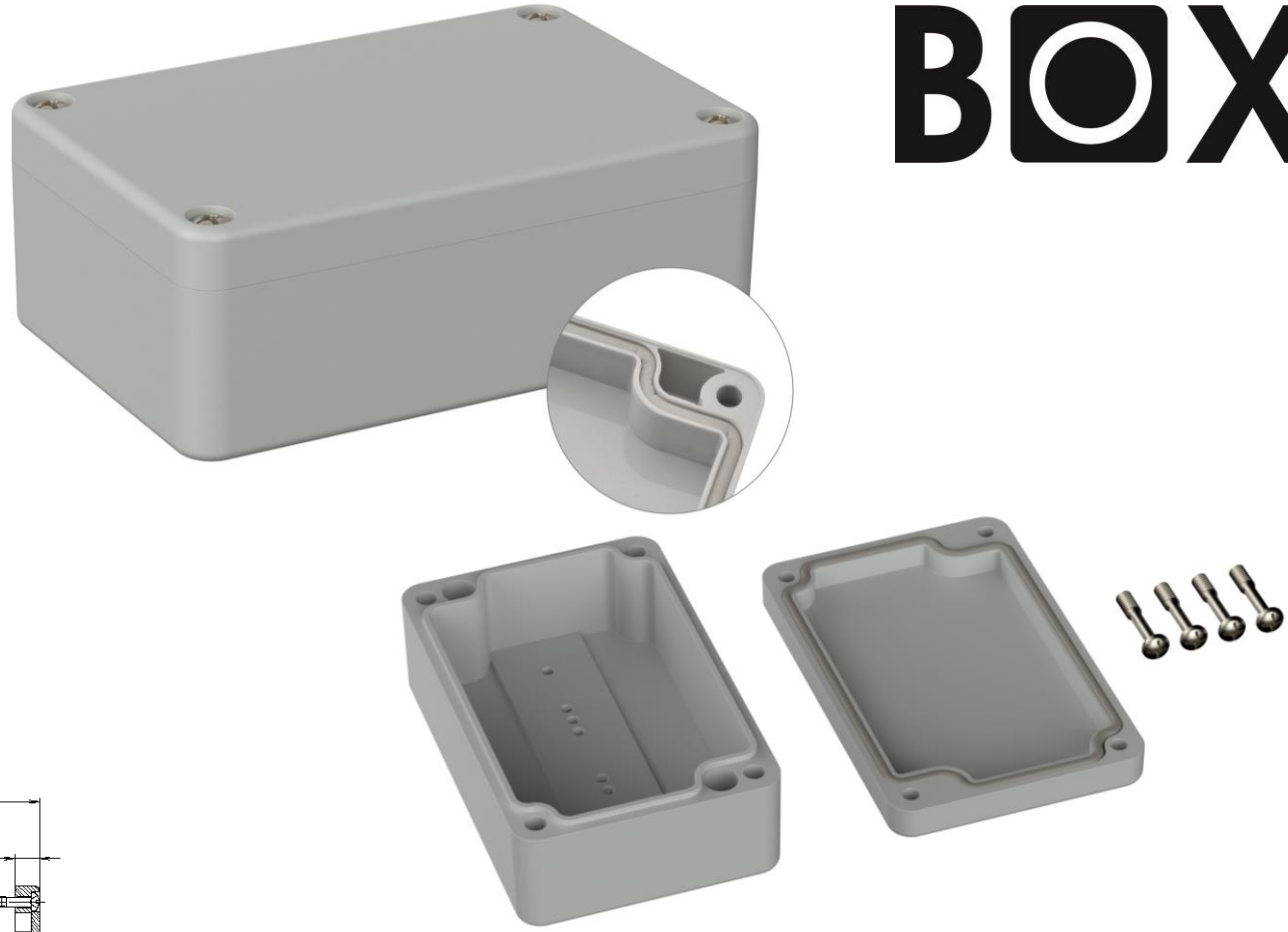

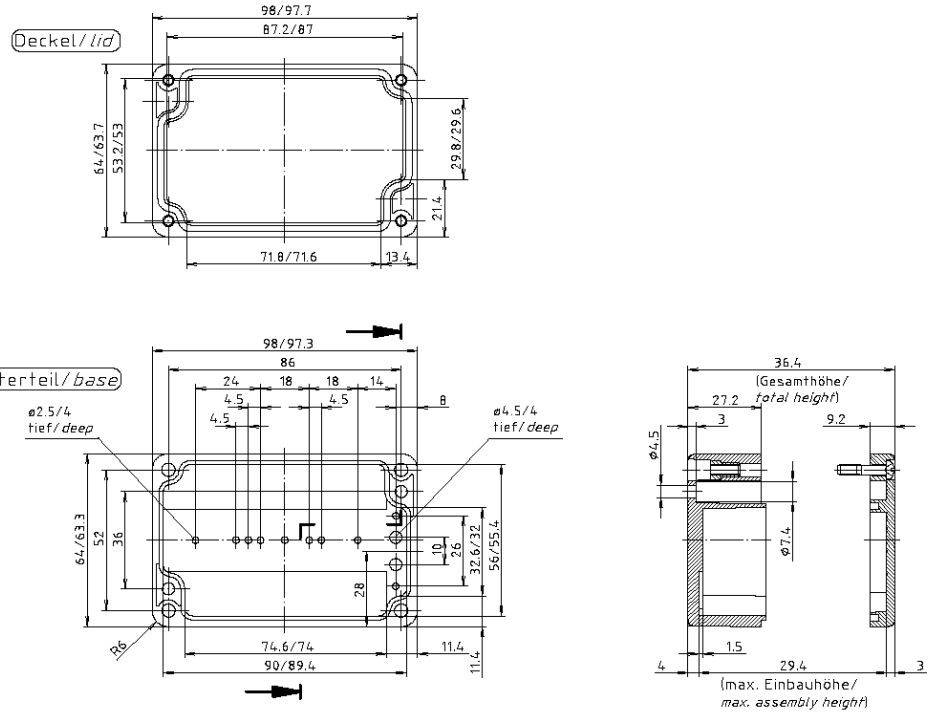

Allgemeintoleranzen DIN.			Maßstab 1:1	Gewicht
			Werkstoff PC	Rohteil-Nr.
	Datum	Name	Benennung PC 200800 5U Gehäuse/ Enclosure	
Bearb.	22.01.20	ES		
Gepr.			Zchng.-Nr. 5U200800	Blatt Bl.
Norm				
Zust. Änderung	Datum	Name	Ers. für:	Ers. durch:

Длина	Ширина	Высота
98 mm	64 mm	36,4 mm

Материал	Степень защиты IP	RoHs	IK степень
Поликарбонат	IP66	Да	IK 07

Артикул	Модель
5U210000	PC 210000 5U

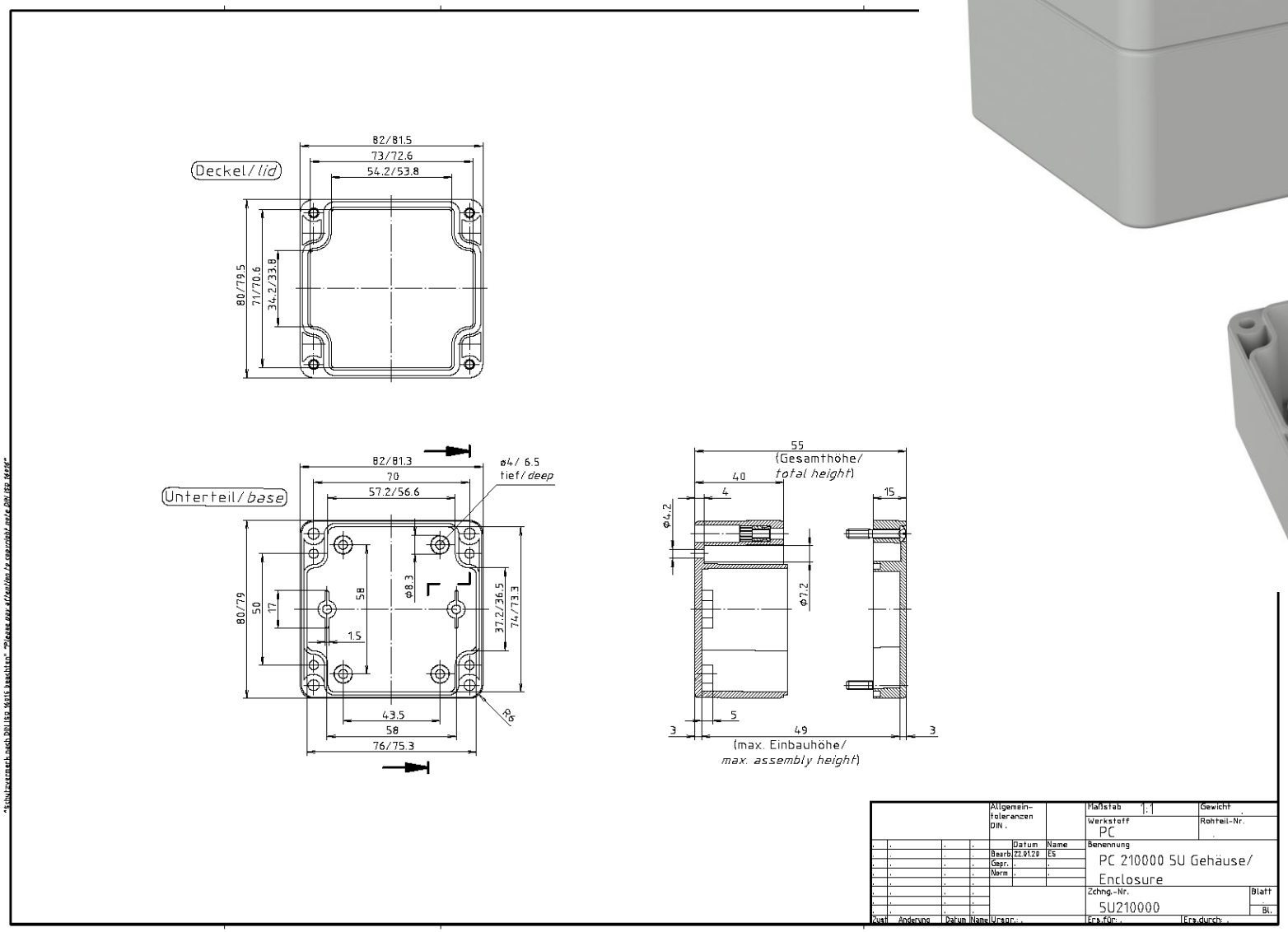

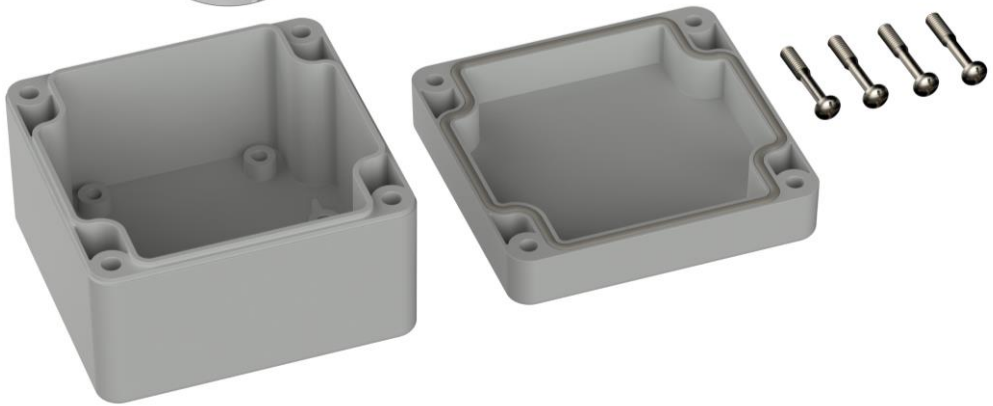

Длина	Ширина	Высота
82 mm	80 mm	55 mm

Материал	Степень защиты IP	RoHs	IK степень
Поликарбонат	IP66	Да	IK 07

Артикул	Модель
5U210010	PC 210010 G 5U

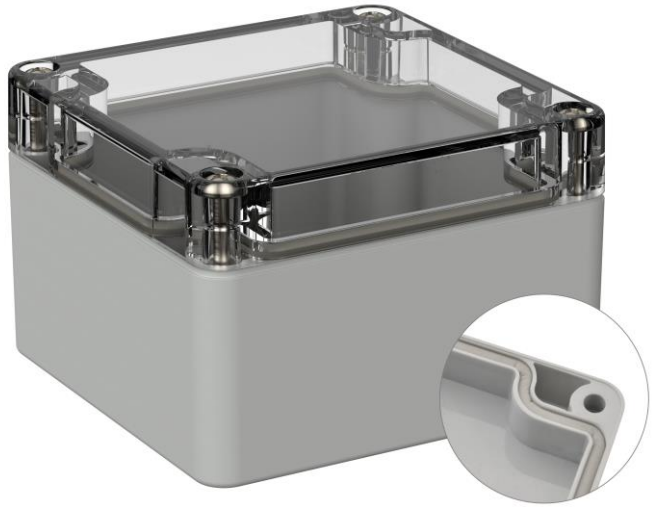

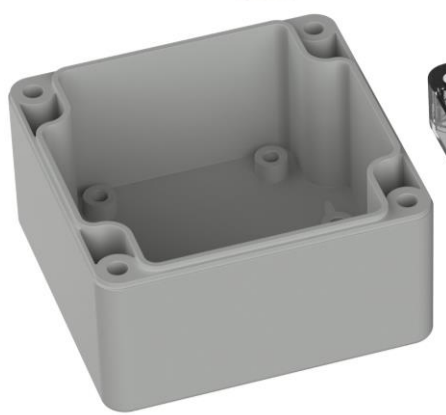

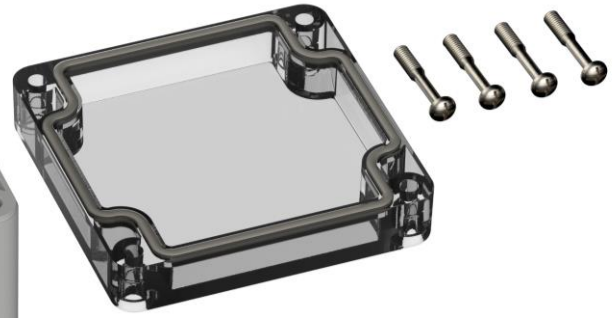

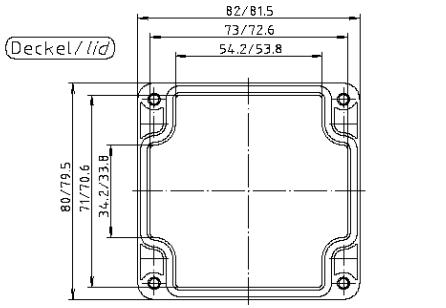

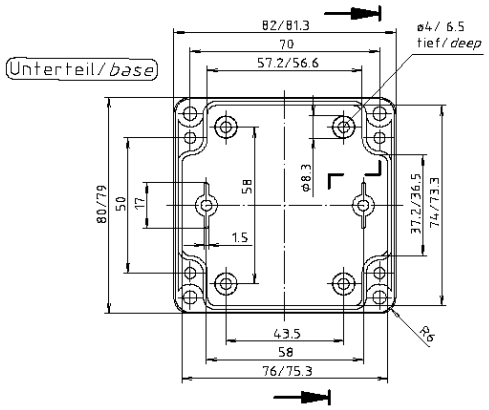

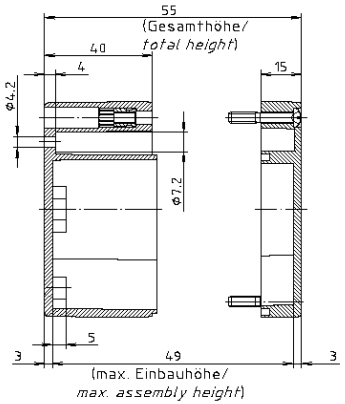

Allgemeintoleranzen DIN.		Maßstab 1:1	Gewicht
		Werkstoff PC	Rohteil-Nr.
Datum Name		Benennung PC 210010 G 5U Gehäuse/ Enclosure	
Bearb. 28.01.20 ES			
Gepr.			
Norm			
		Zchng.-Nr. 5U210010	Blatt Bl.
Zust. Änderung Datum Name	Ursprung	Ers.für:	Ers.durch:

Длина	Ширина	Высота
82 mm	80 mm	55 mm

Материал	Степень защиты IP	RoHs	IK степень
Поликарбонат	IP66	Да	IK 07

Артикул	Модель
5U210500	PC 210500 5U

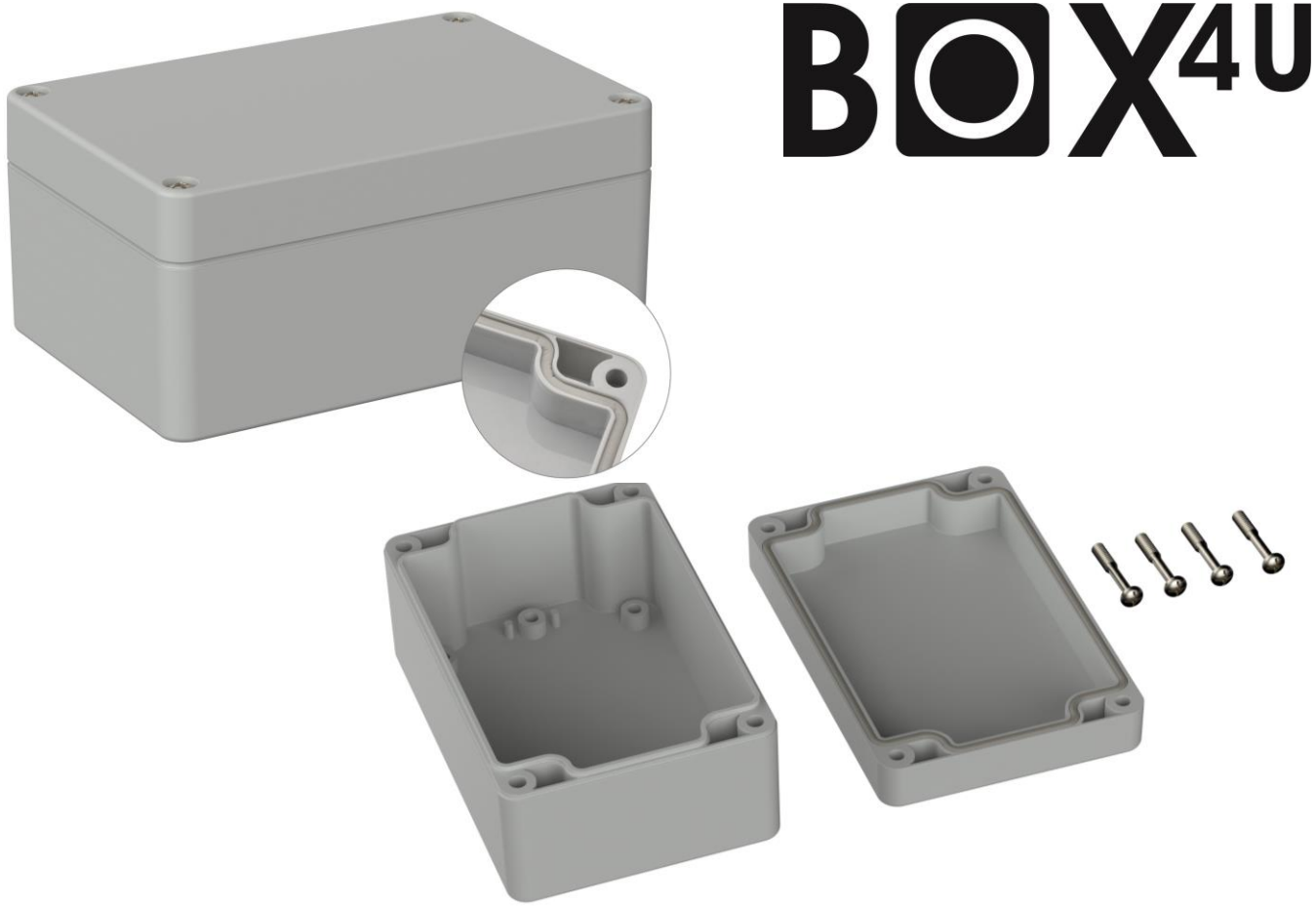

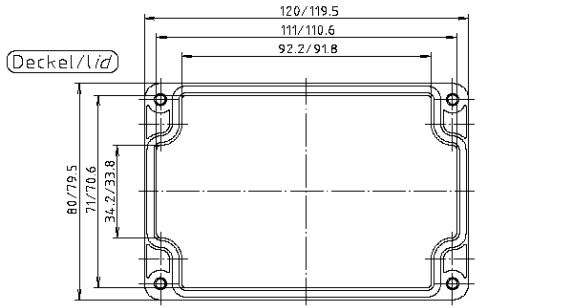

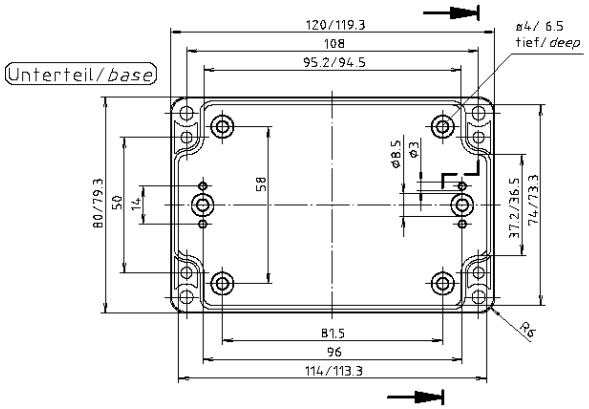

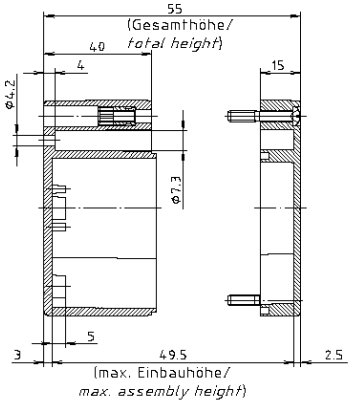

Allgemeintoleranzen DIN.				Maßstab 1:1	Gewicht
				Werkstoff PC	Rohteil-Nr.
	Datum	Name		Benennung PC 210500 5U Gehäuse/ Enclosure	
Bearb.	21.01.2020	ES			
Gepr.				Zchng.-Nr. 5U210500	Blatt Bl.
Norm					
Zust. Änderung	Datum	Name	Ursspr.	Ers.für:	Ers.durch:

Длина	Ширина	Высота
120 mm	80 mm	55 mm

Материал	Степень защиты IP	RoHs	IK степень
Поликарбонат	IP66	Да	IK 07

Артикул	Модель
5U210510	PC 210510 G 5U

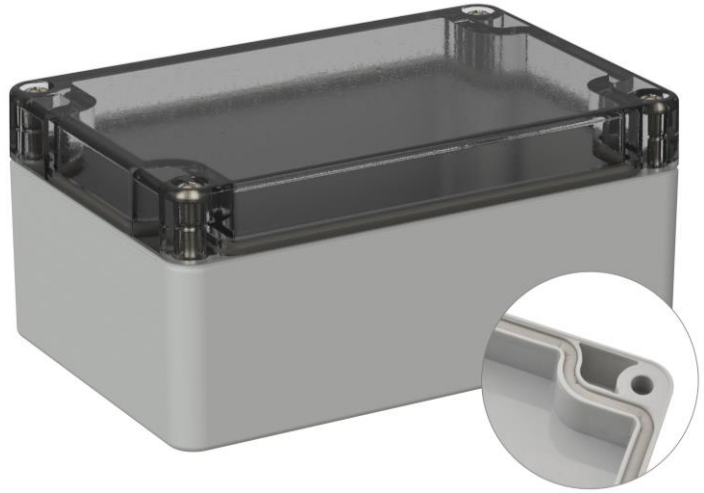

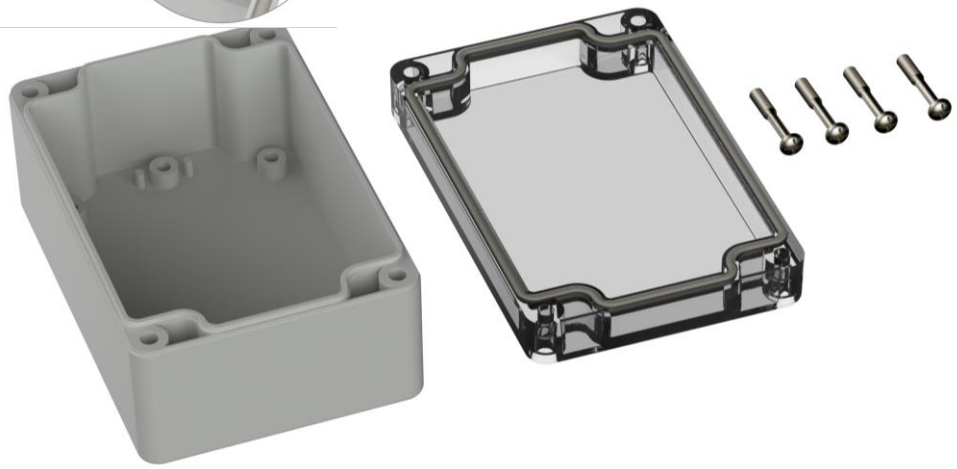

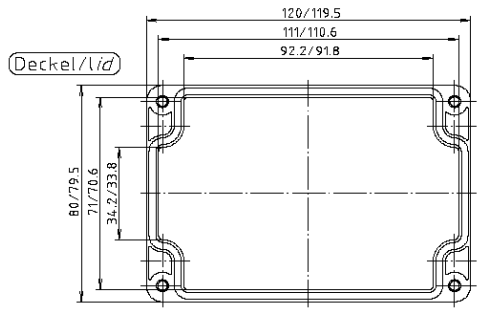

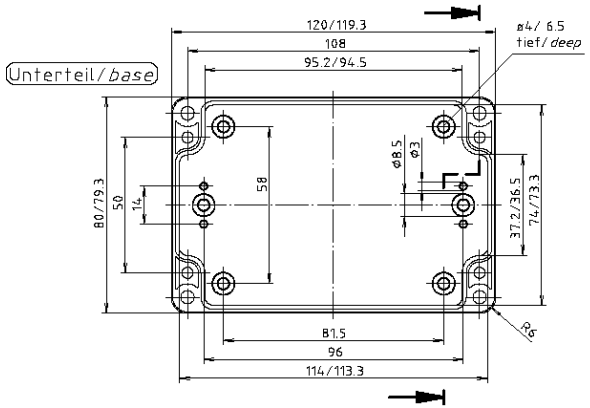

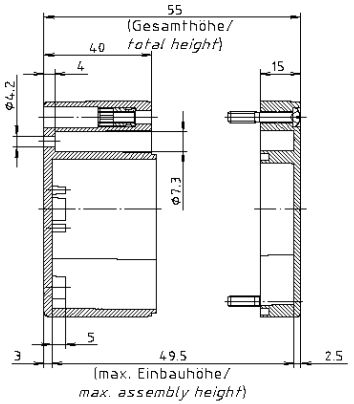

Allgemeintoleranzen DIN.				Maßstab 1:1	Gewicht
				Werkstoff PC	Rohteil-Nr.
	Datum	Name		Benennung PC 210510 G 5U Gehäuse/ Enclosure	
Bearb.	29.01.20	ES			
Gepr.					
Norm					
				Zchng.-Nr. 5U210510	Blatt Bl.
Zust. Änderung	Datum	Name	Ursspr.:	Ers.für:	Ers.durch:

Длина	Ширина	Высота
120 mm	80 mm	55 mm

Материал	Степень защиты IP	RoHs	IK степень
Поликарбонат	IP66	Да	IK 07

Артикул	Модель
5U210700	PC 210700 5U

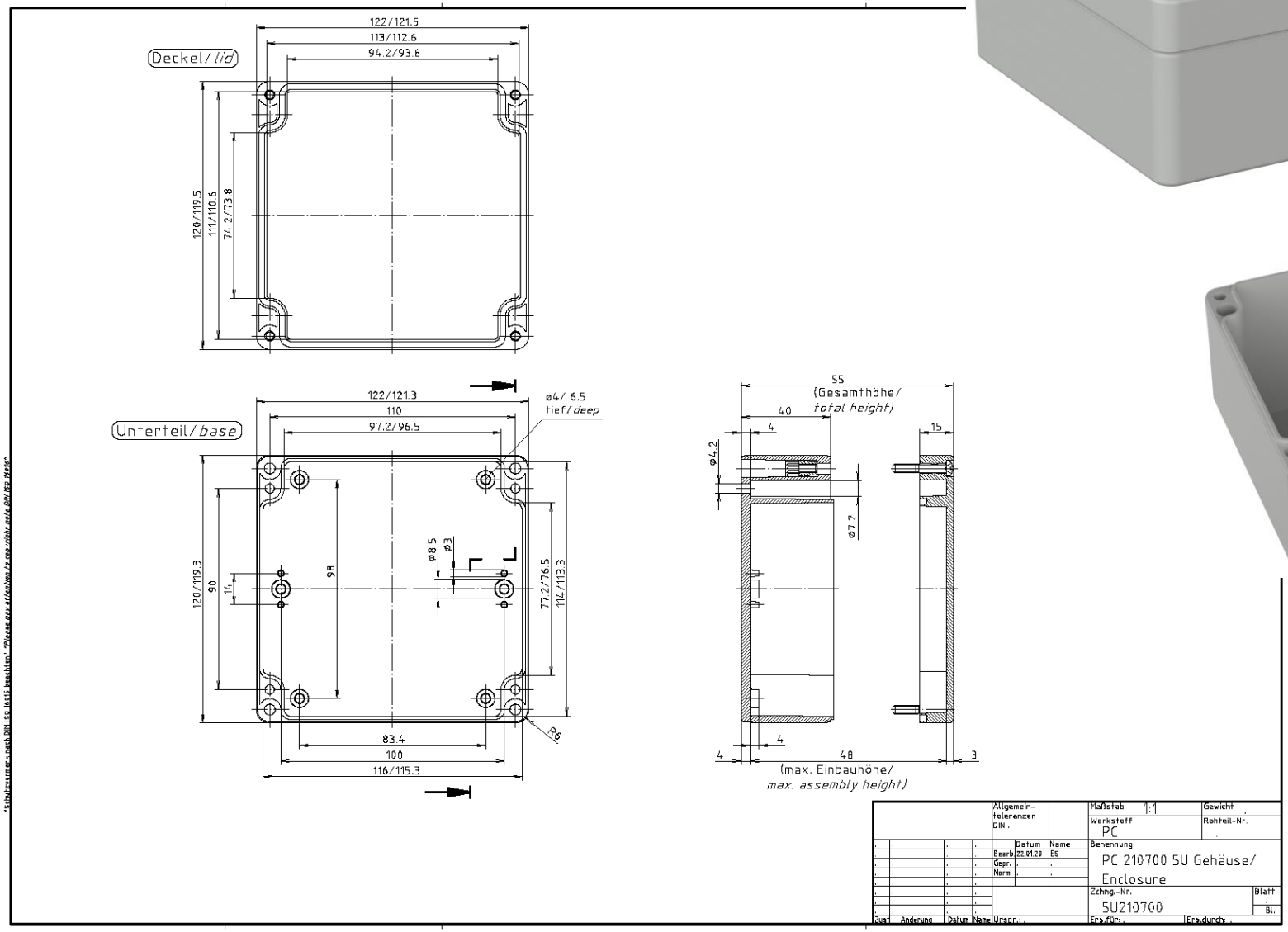

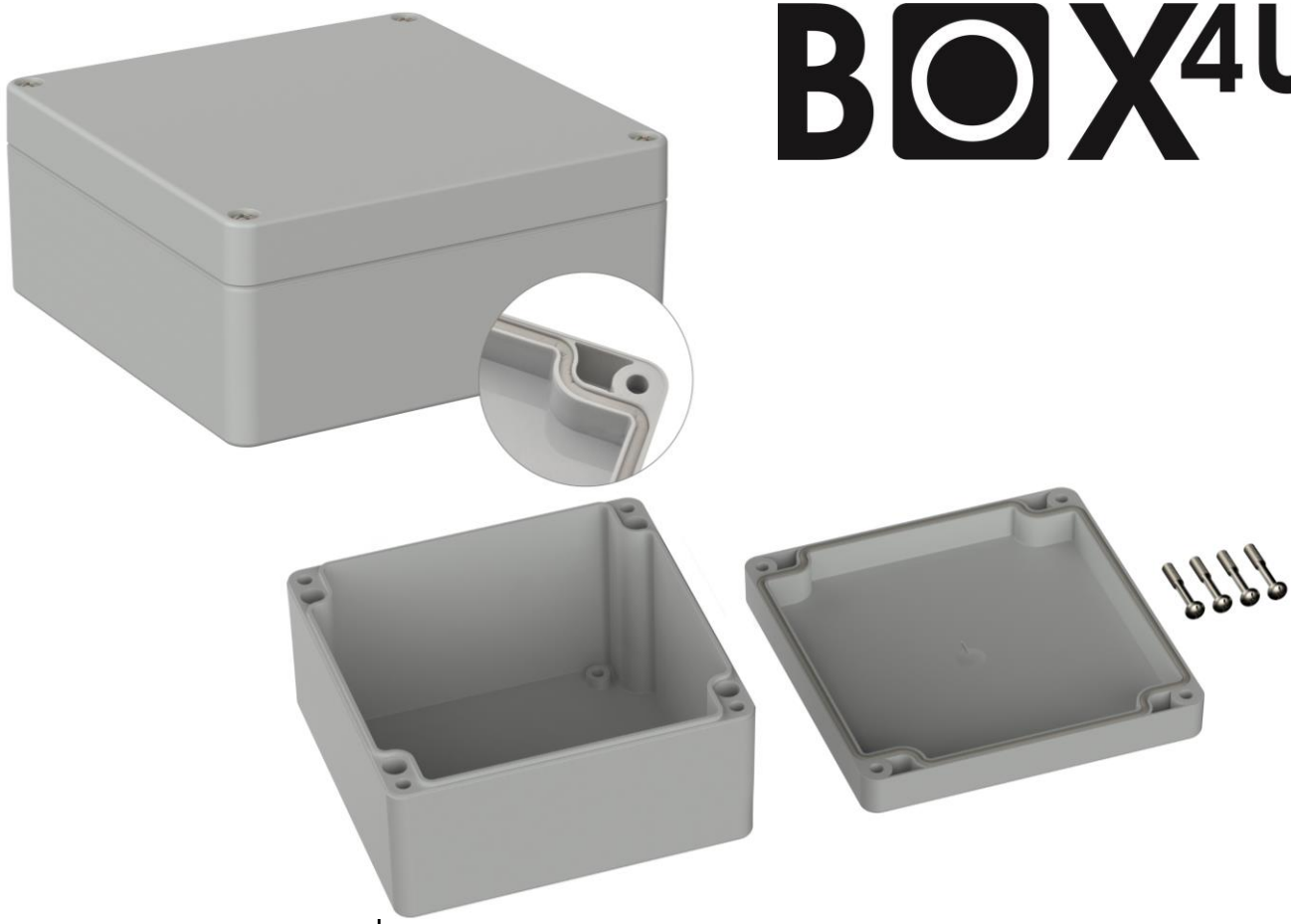

Длина	Ширина	Высота
122 mm	120 mm	55 mm

Материал	Степень защиты IP	RoHs	IK степень
Поликарбонат	IP66	Да	IK 07

Артикул	Модель
5U210710	PC 210710 G 5U

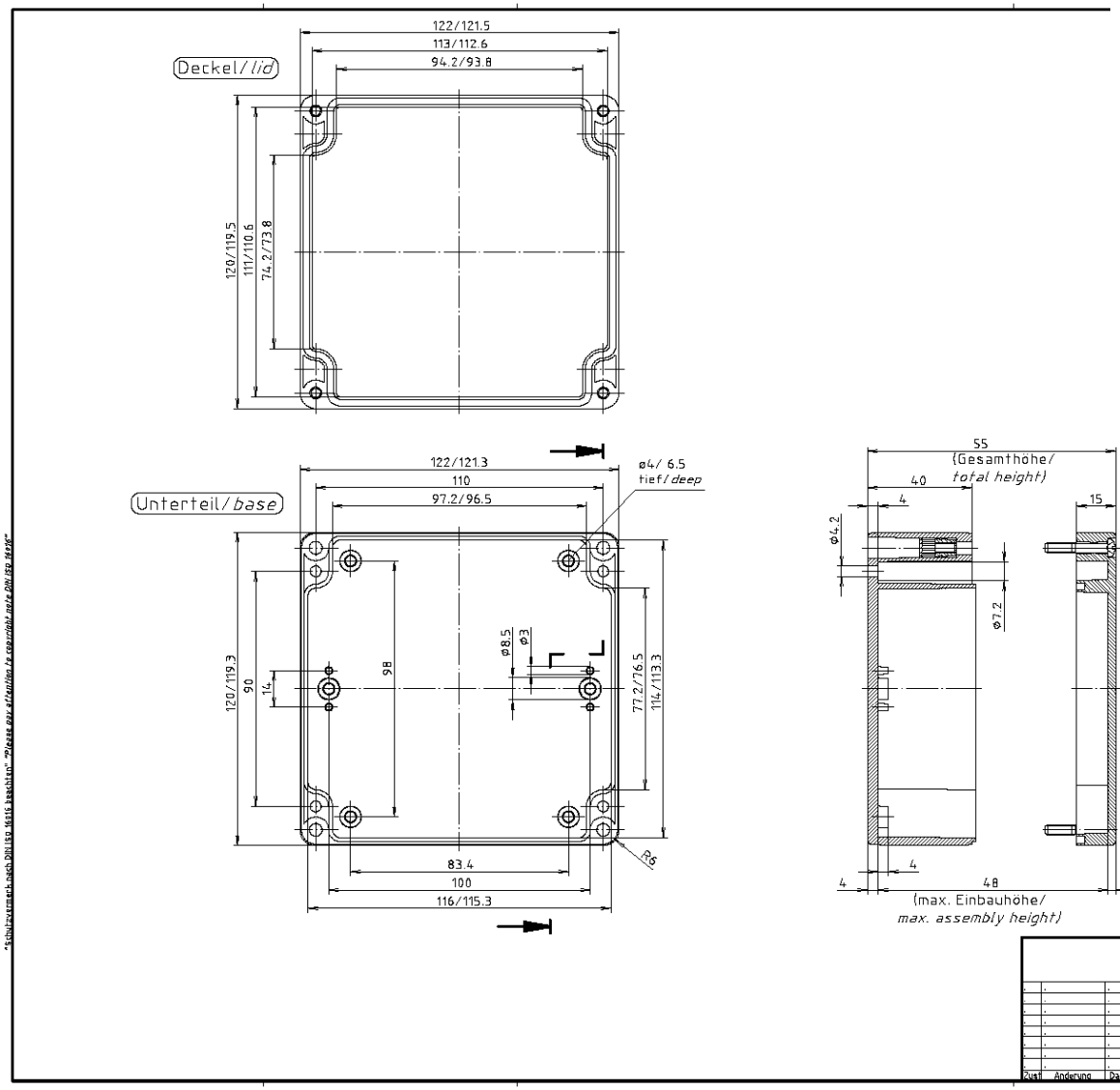

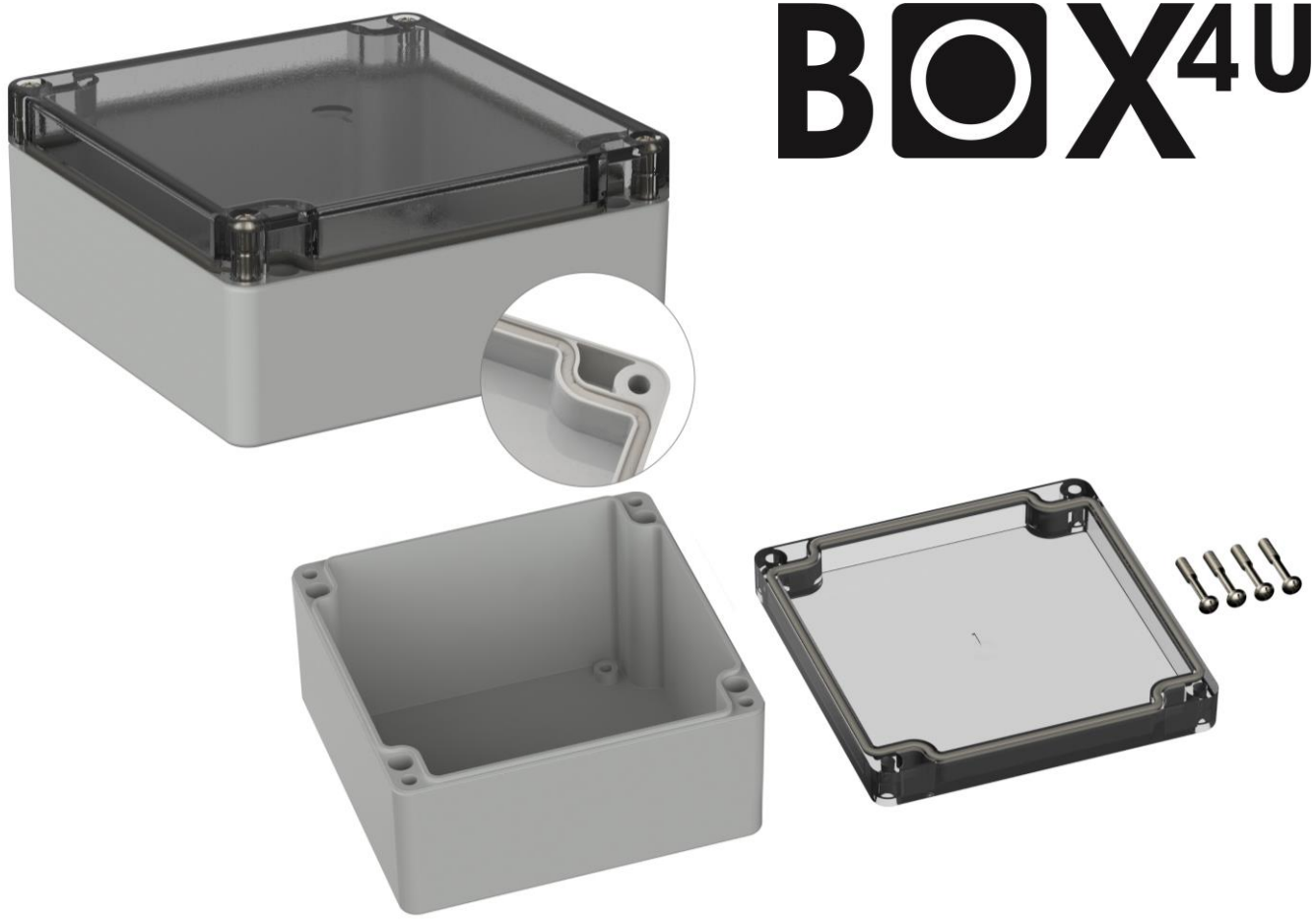

Длина	Ширина	Высота
122 mm	120 mm	55 mm

Материал	Степень защиты IP	RoHs	IK степень
Поликарбонат	IP66	Да	IK 07

Артикул	Модель
5U210900	PC 210900 5U

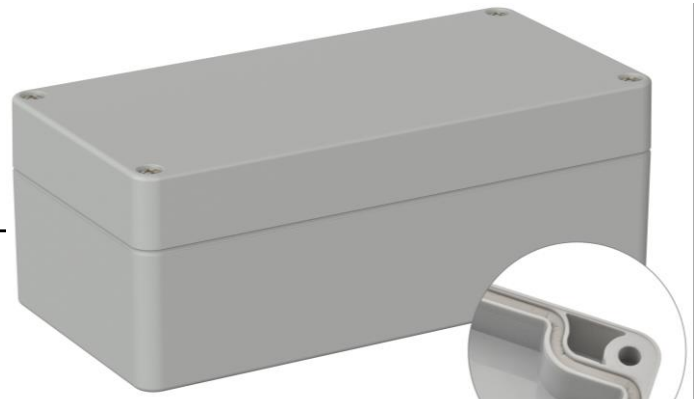

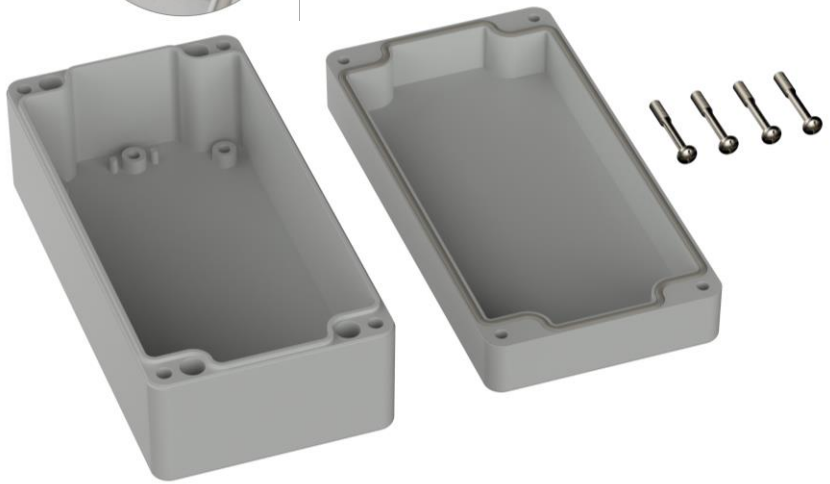

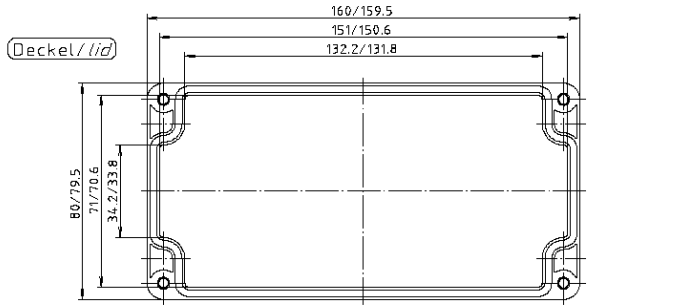

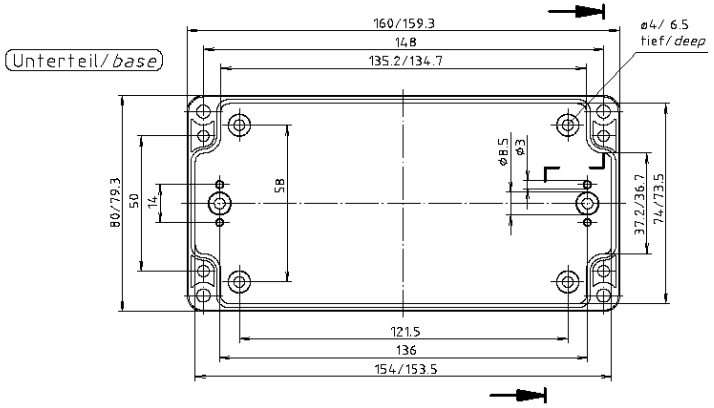

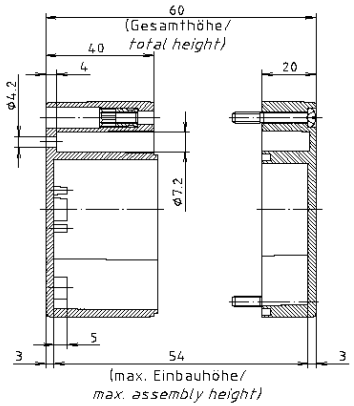

Allgemeintoleranzen DIN.			Maßstab 1:1	Gewicht
			Werkstoff PC	Rohteil-Nr.
	Datum	Name	Benennung PC 210900 5U Gehäuse/ Enclosure	
Bearb.	22.01.20	ES		
Gepr.				
Norm				
			Zchng.-Nr. 5U210900	Blatt Bl.
Zust. Änderung	Datum	Name	Ers. für:	Ers. durch:

Длина	Ширина	Высота
160 mm	80 mm	60 mm

Материал	Степень защиты IP	RoHs	IK степень
Поликарбонат	IP66	Да	IK 07

Артикул	Модель
5U220000	PC 220000 5U

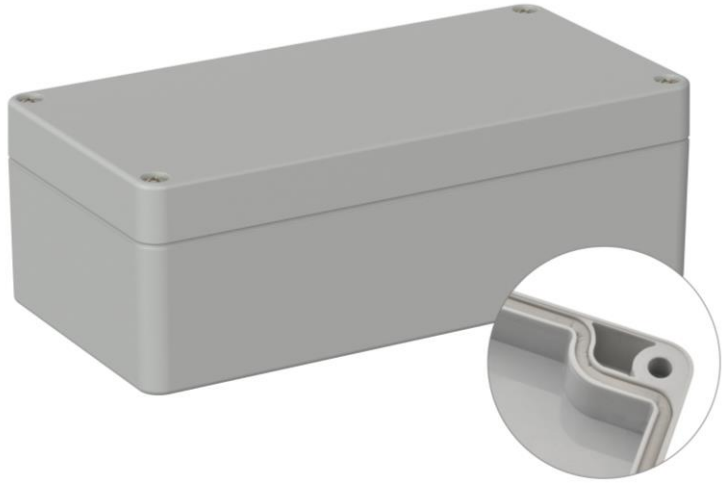

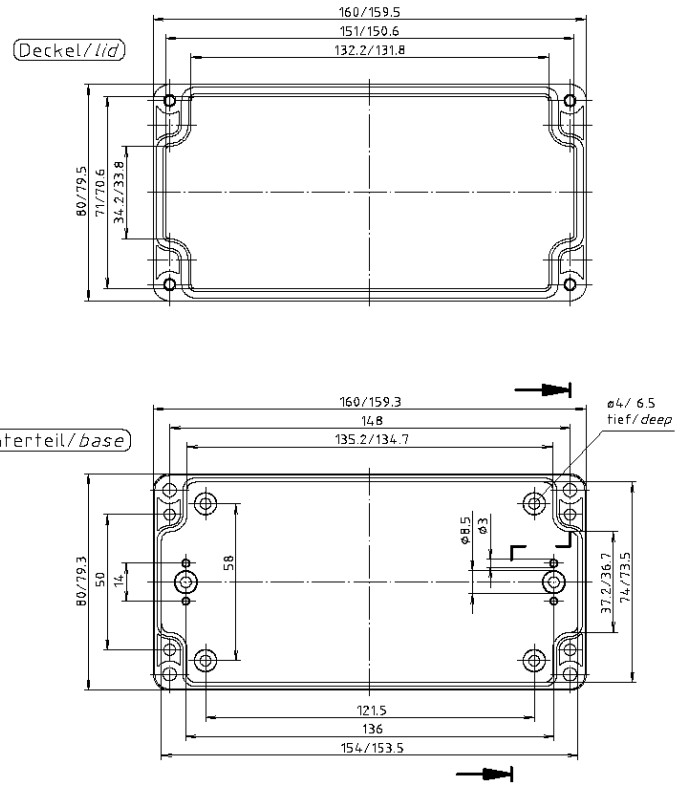

Длина	Ширина	Высота
160 mm	80 mm	55 mm

Материал	Степень защиты IP	RoHs	IK степень
Поликарбонат	IP66	Да	IK 07

Артикул	Модель
5U220010	PC 220010 G 5U

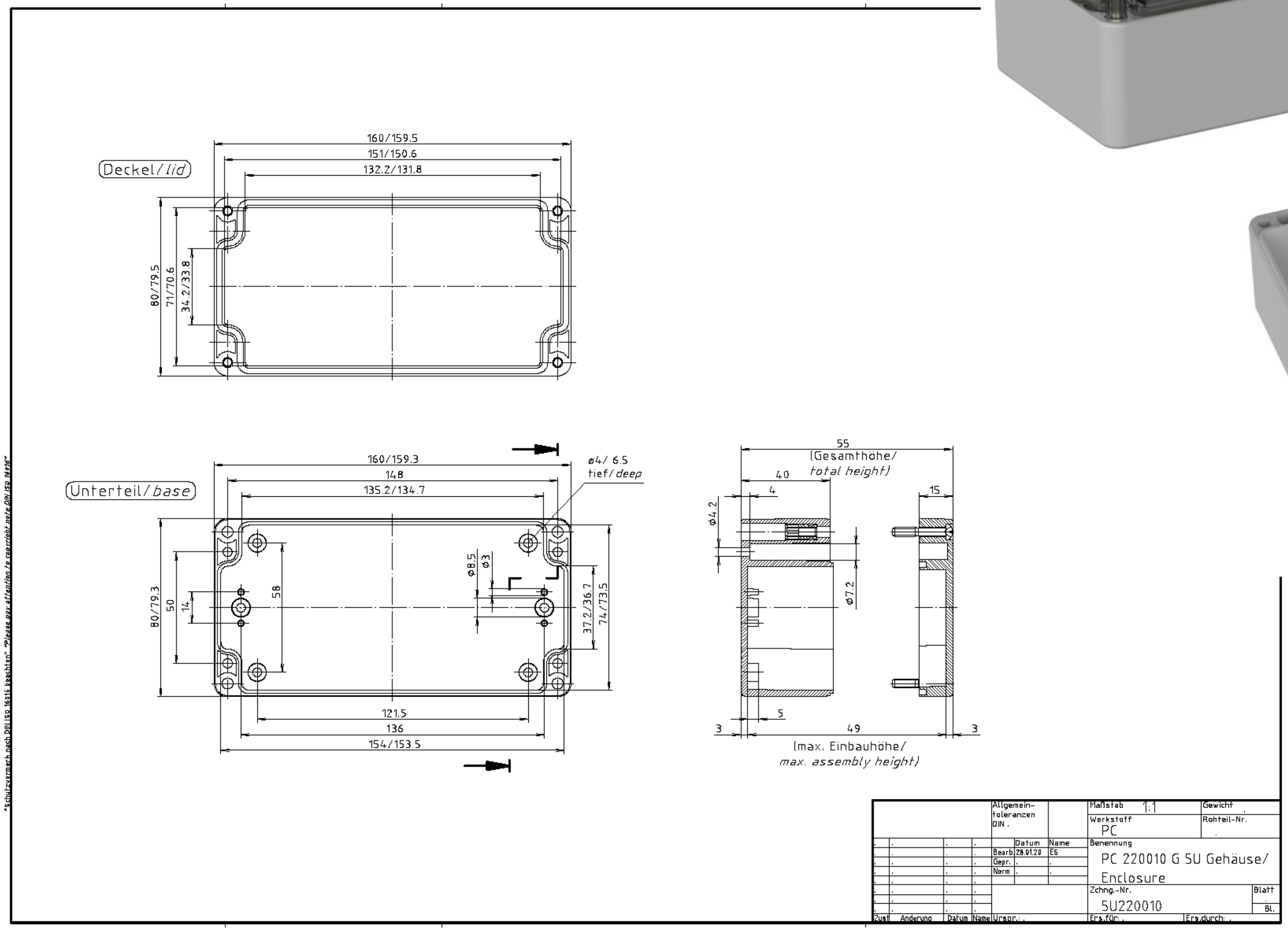

Длина	Ширина	Высота
160 mm	80 mm	55 mm

Материал	Степень защиты IP	RoHs	IK степень
Поликарбонат	IP66	Да	IK 07

Артикул	Модель
5U220100	PC 220100 5U

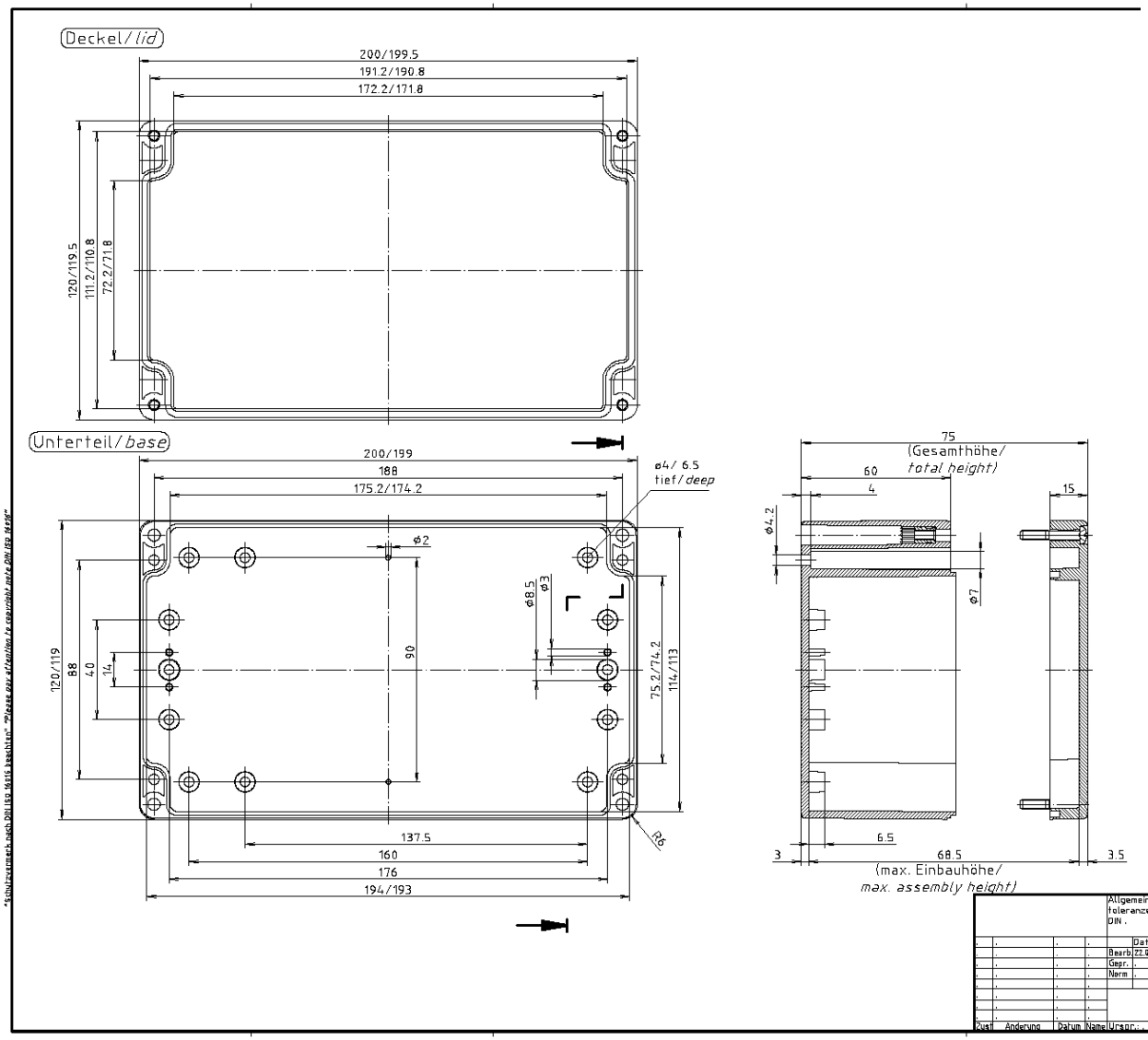

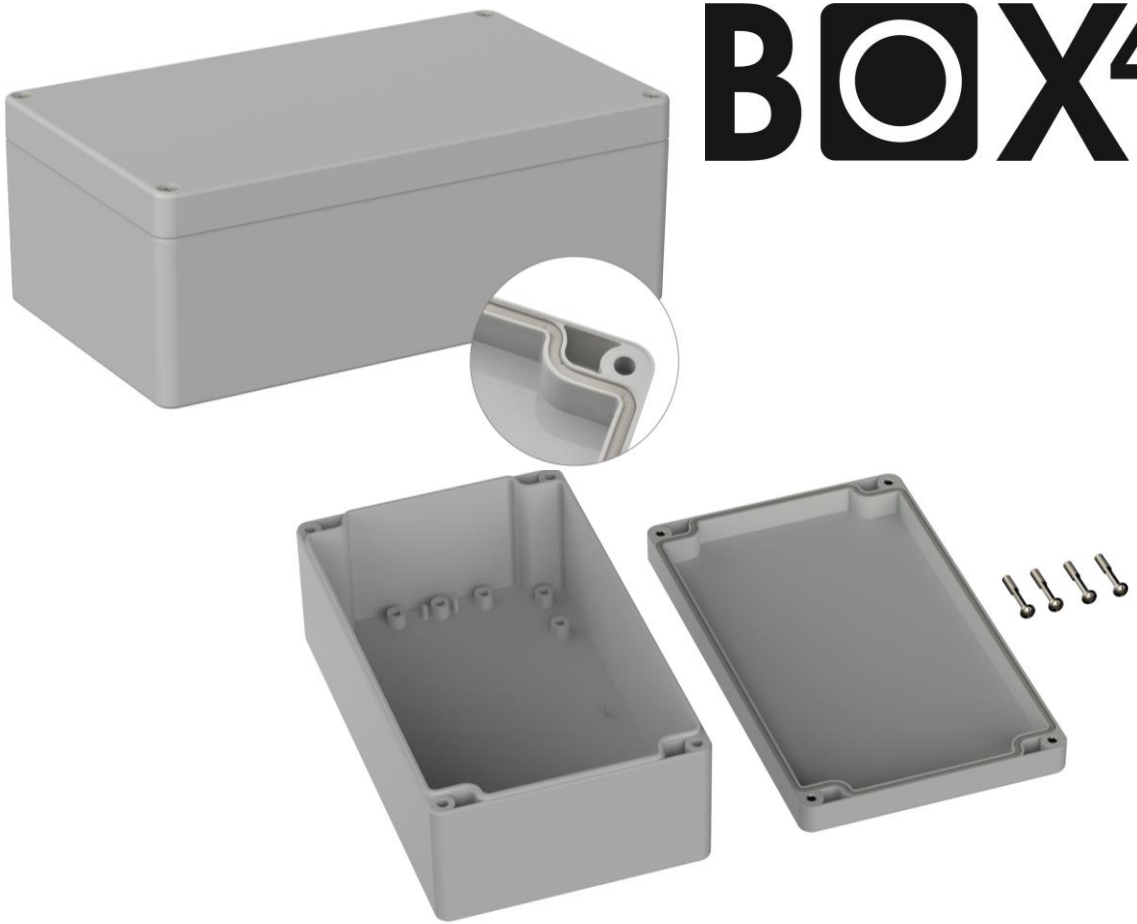

Длина	Ширина	Высота
200 mm	120 mm	75 mm

Материал	Степень защиты IP	RoHs	IK степень
Поликарбонат	IP66	Да	IK 07

Артикул	Модель
5U220110	PC 220110 G 5U

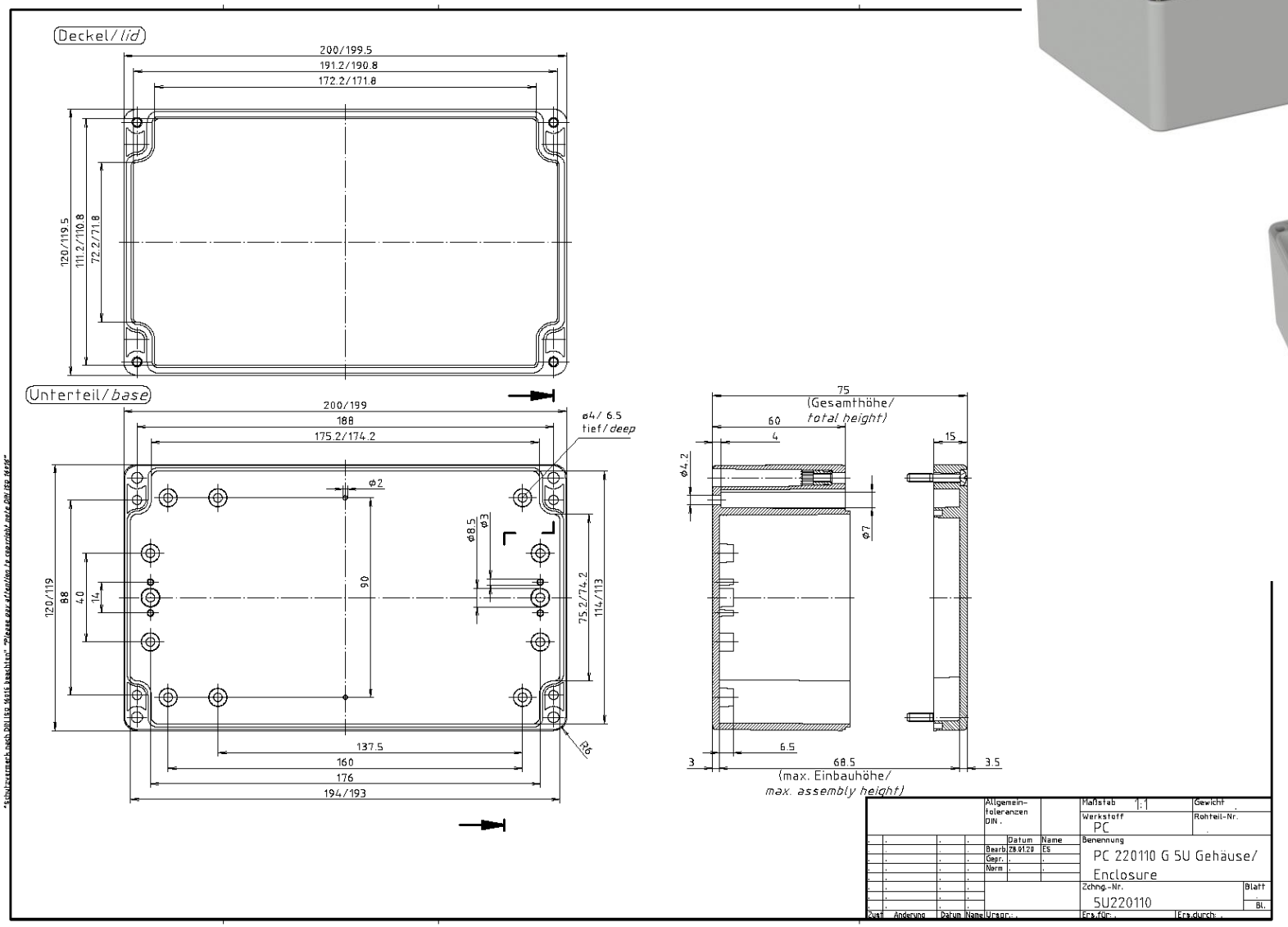

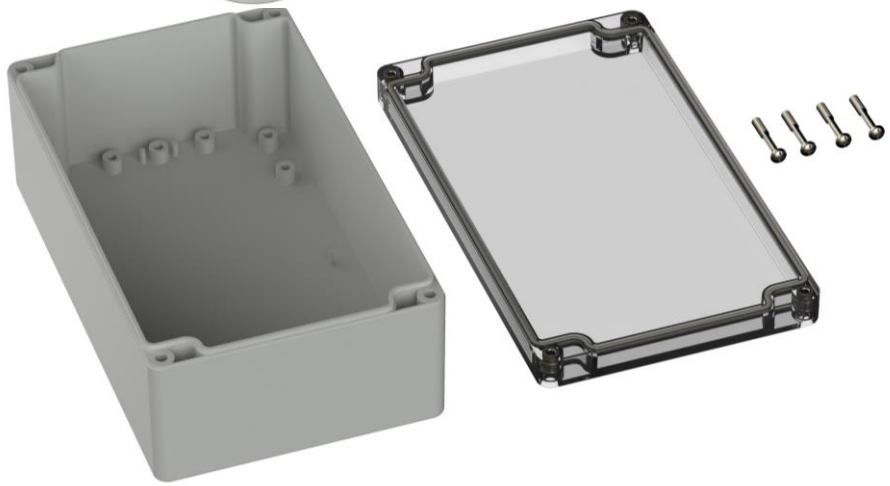

BOX4U

Длина	Ширина	Высота
200 mm	120 mm	75 mm

Материал	Степень защиты IP	RoHs	IK степень
Поликарбонат	IP66	Да	IK 07

Артикул	Модель
5U220300	PC 220300 5U

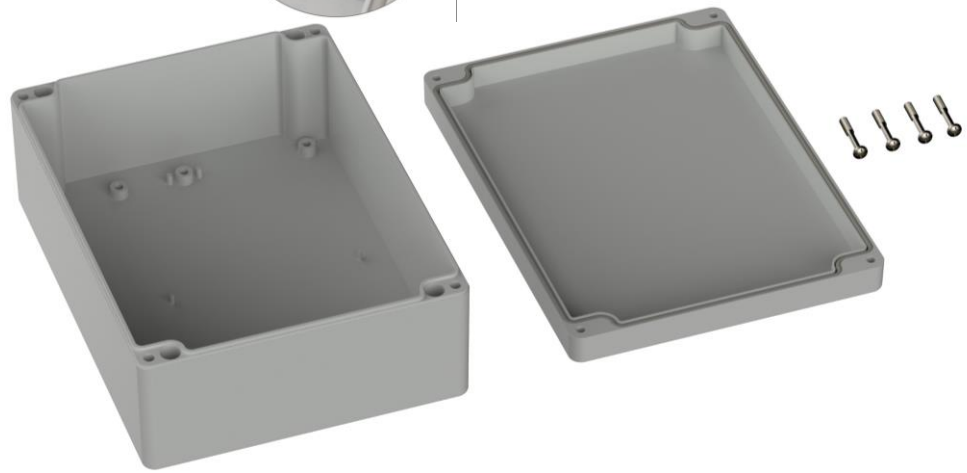

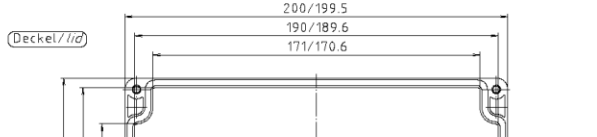

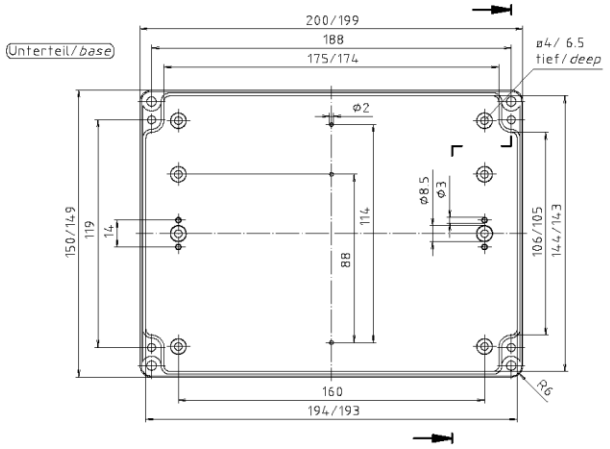

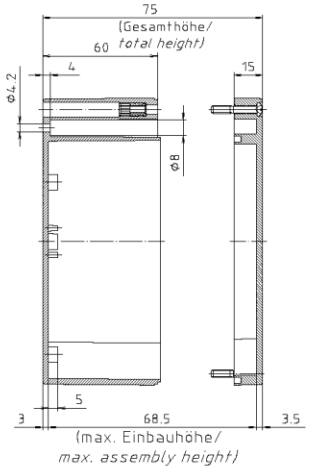

Длина	Ширина	Высота
200 mm	150 mm	75 mm

Материал	Степень защиты IP	RoHs	IK степень
Поликарбонат	IP65	Да	IK 07

Артикул	Модель
5U220310	PC 220310 G 5U

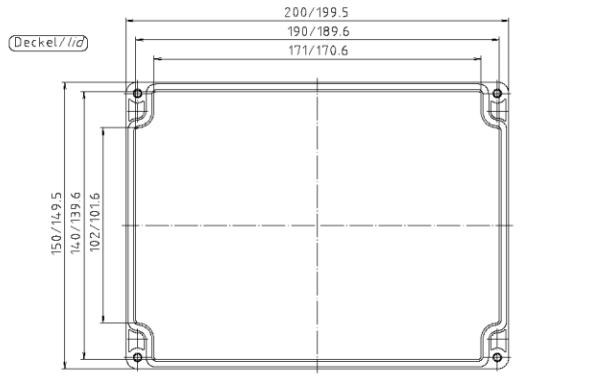

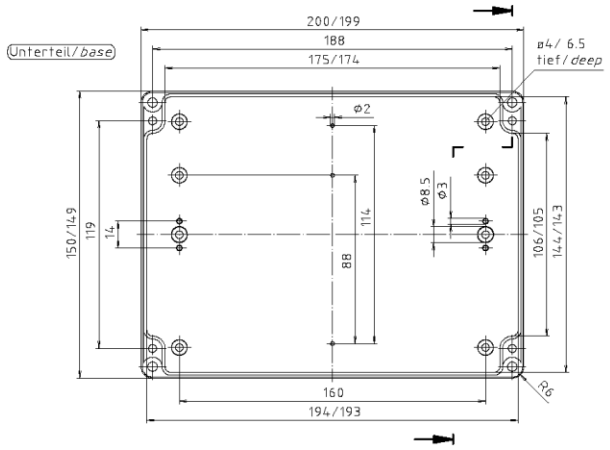

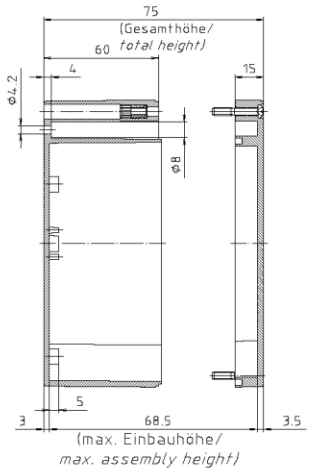

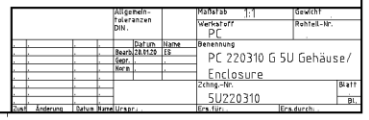

Длина	Ширина	Высота
200 mm	150 mm	75 mm

Материал	Степень защиты IP	RoHs	IK степень
Поликарбонат	IP65	Да	IK 07

Артикул	Модель
5U220500	PC 220500 5U

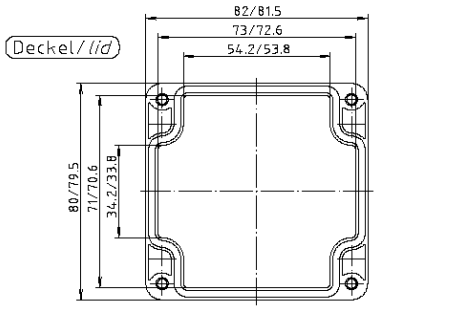

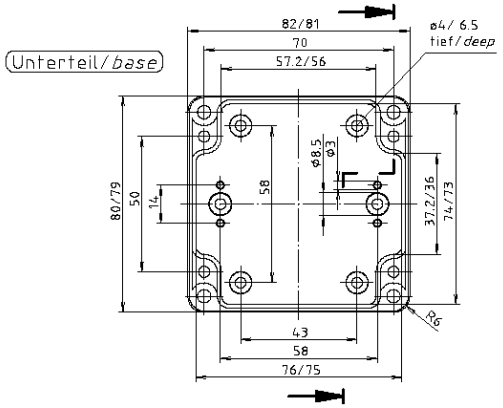

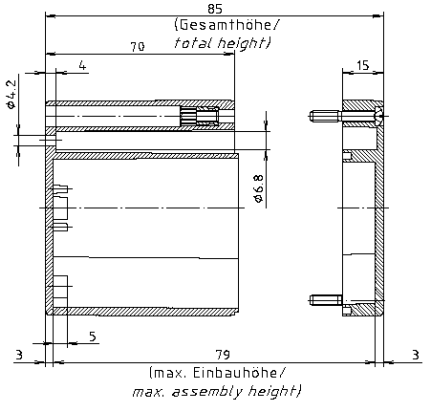

"Schutzvermerk nach DIN 34 beachten" "Please pay attention to required note DIN 34"

					Allgemeintoleranzen DIN .		Maßstab 1:1		Gewicht .
							Werkstoff PC		Rohteil-Nr. .
					Datum	Name	Benennung PC 220500 5U Gehäuse/ Enclosure		
					Bearb. 22.01.20	ES			
					Gepr. .	.			
					Norm .	.			
							Zchng.-Nr. 5U220500		Blatt .
									Bl.
Zust.	Änderung	Datum	Name	Ursprung: .			Ers.für: .		Ers.durch: .

Длина	Ширина	Высота
82 mm	80 mm	85 mm

Материал	Степень защиты IP	RoHs	IK степень
Поликарбонат	IP65	Да	IK 07

Артикул	Модель
5U220600	PC 220600 5U

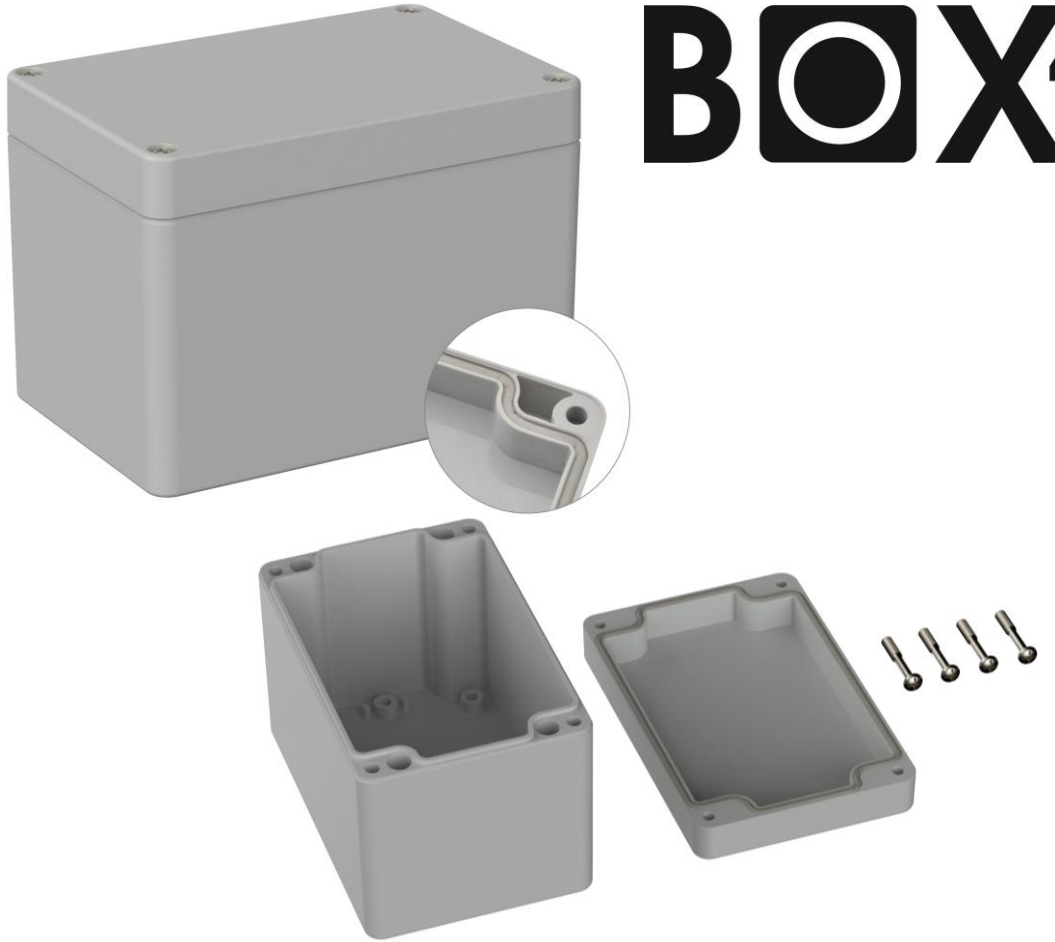

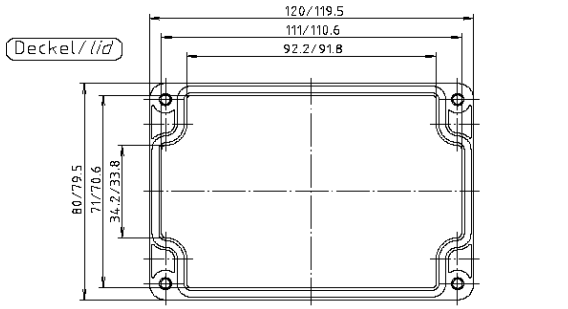

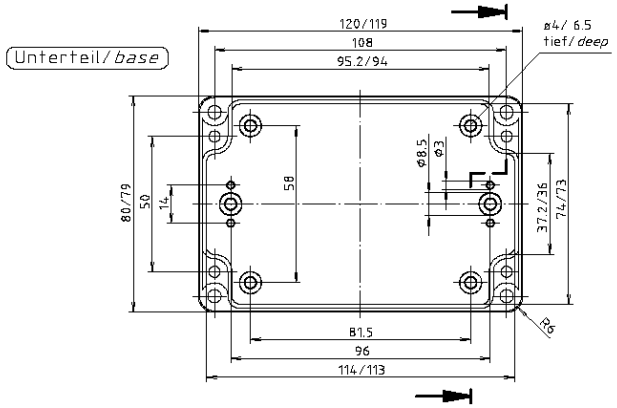

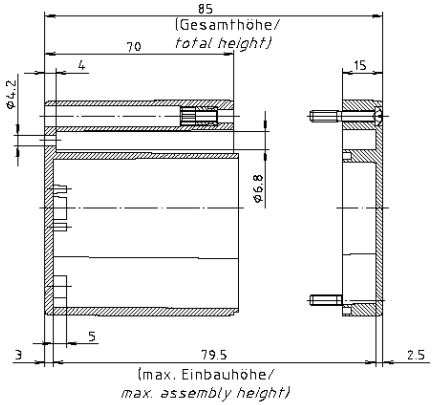

Allgemeintoleranzen DIN.				Maßstab 1:1	Gewicht
				Werkstoff PC	Rohteil-Nr.
	Datum	Name		Benennung PC 220600 5U Gehäuse/ Enclosure	
Bearb	22.01.20	ES			
Gepr.					
Norm					
				Zchng.-Nr. 5U220600	Blatt Bl.
Zust. Änderung	Datum	Name	Ursprung	Ers. für:	Ers. durch:

Длина	Ширина	Высота
120 mm	80 mm	85 mm

Материал	Степень защиты IP	RoHs	IK степень
Поликарбонат	IP65	Да	IK 07

Артикул	Модель
5U220610	PC 220610 G 5U

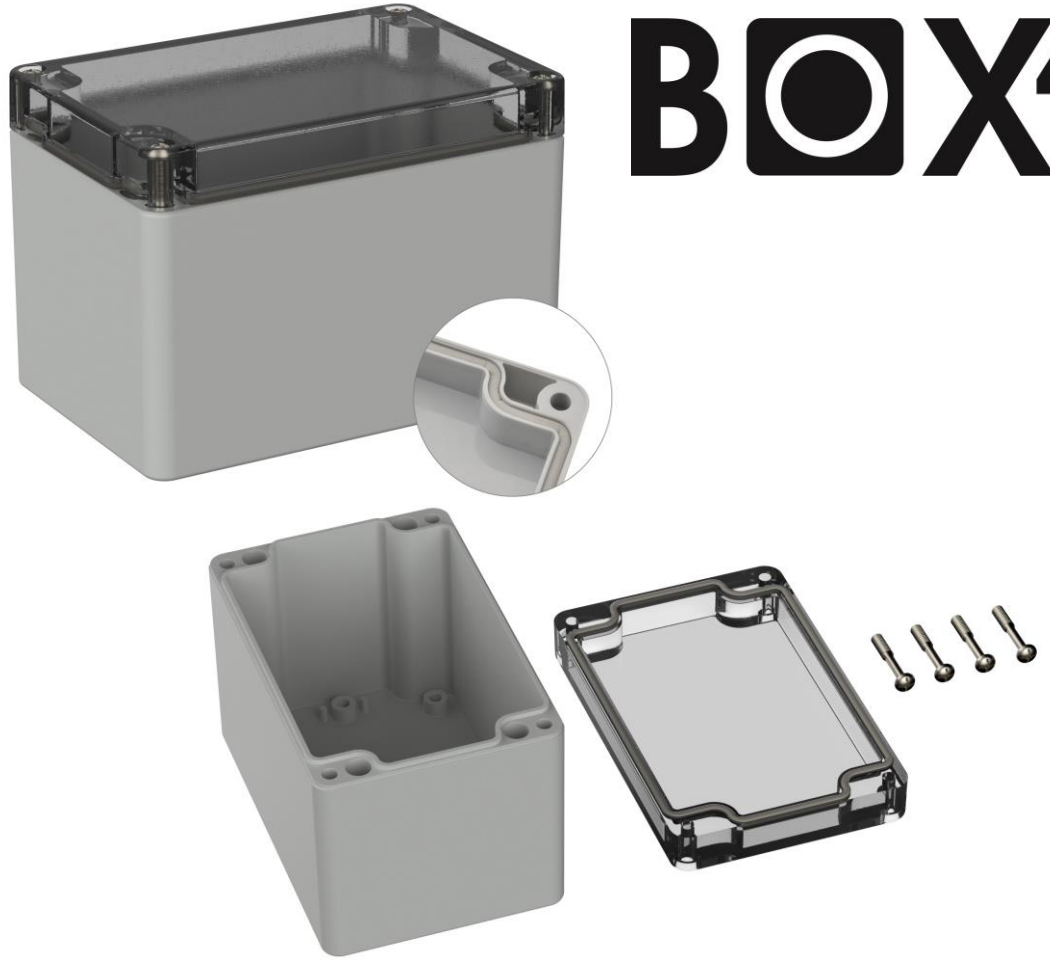

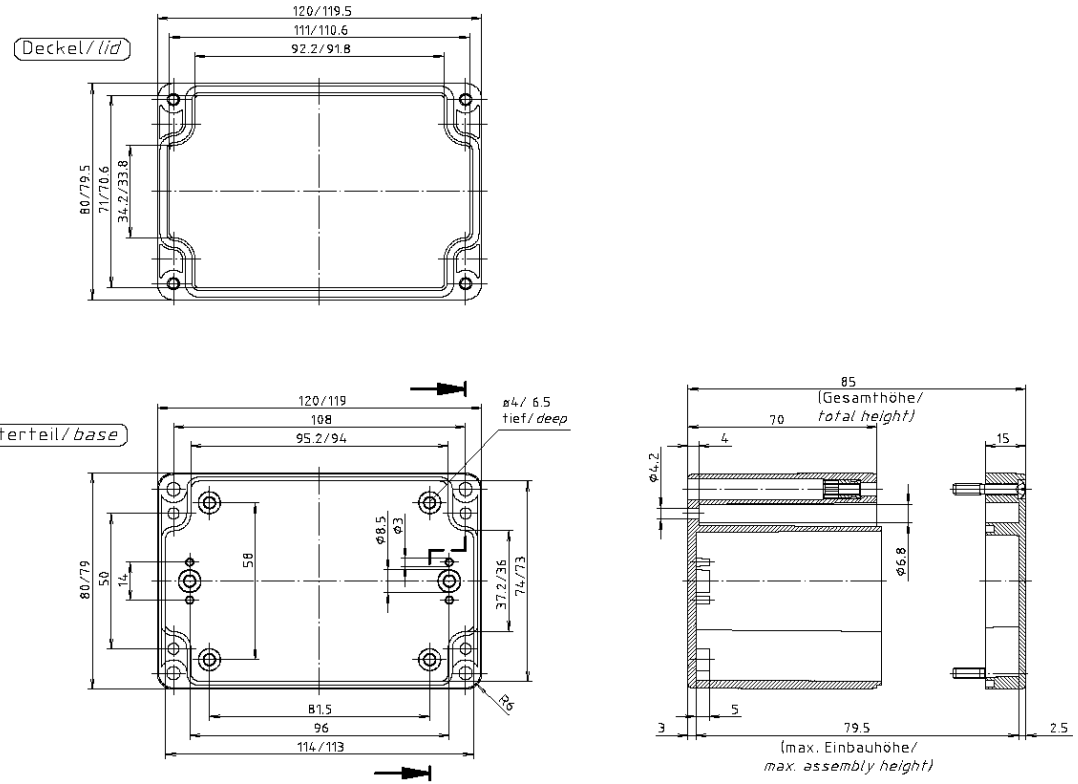

Allgemeintoleranzen DIN.			Maßstab 1:1	Gewicht
			Werkstoff PC	Rohteil-Nr.
	Datum	Name	Benennung PC 220610 G 5U Gehäuse/ Enclosure	
Bearb.	28.01.20	ES		
Gepr.				
Norm				
			Zchng.-Nr. 5U220610	Blatt Bl.
Zustd. Änderung	Datum	Name	Urspr.:	Ers.für: Ers.durch:

Длина	Ширина	Высота
120 mm	80 mm	85 mm

Материал	Степень защиты IP	RoHs	IK степень
Поликарбонат	IP65	Да	IK 07

Артикул	Модель
5U220700	PC 220700 5U

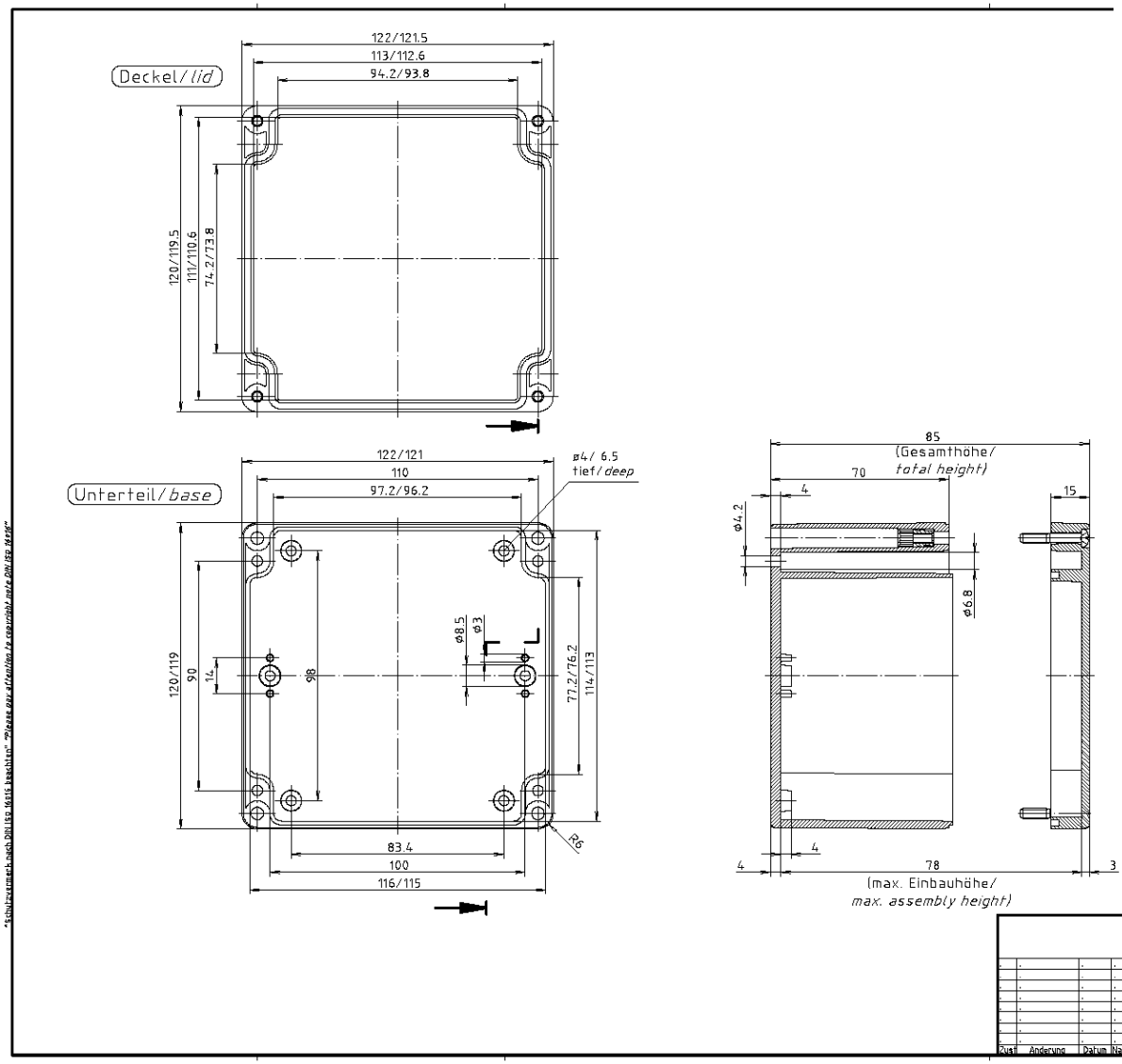

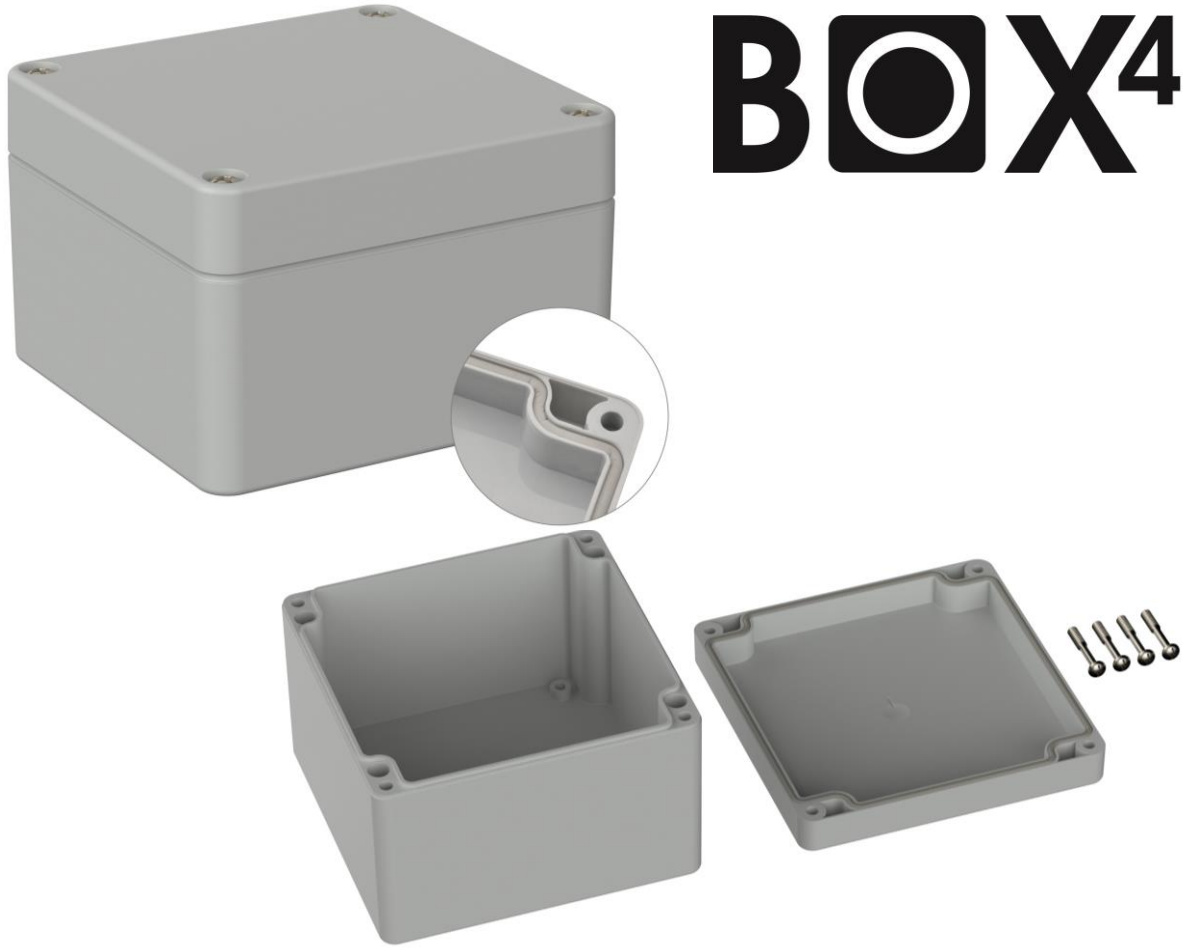

Длина	Ширина	Высота
122 mm	120 mm	85 mm

Материал	Степень защиты IP	RoHs	IK степень
Поликарбонат	IP65	Да	IK 07

Артикул	Модель
5U220800	PC 220800 5U

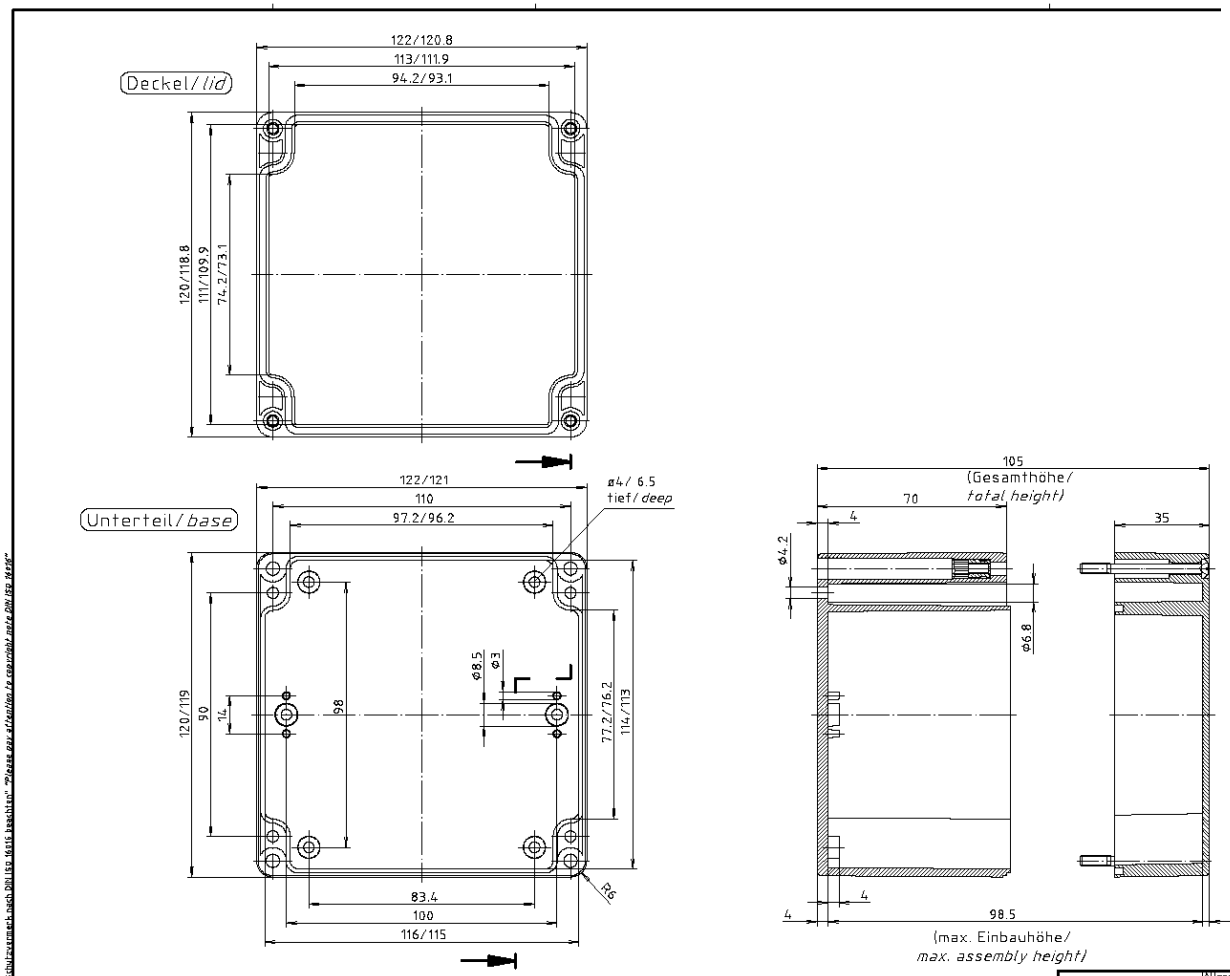

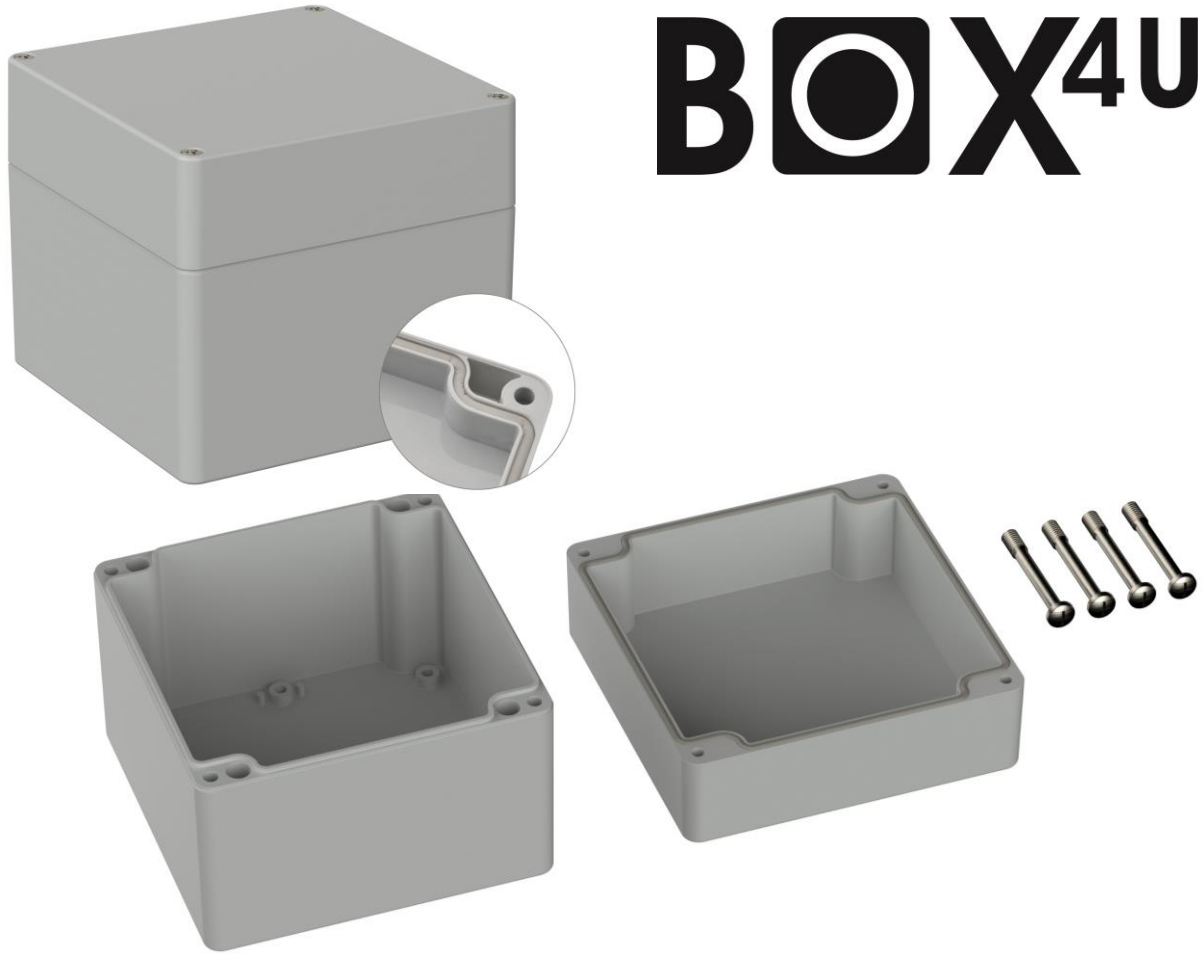

Длина	Ширина	Высота
122 mm	120 mm	105 mm

Материал	Степень защиты IP	RoHs	IK степень
Поликарбонат	IP66	Да	IK 07

Артикул	Модель
5U230100	PC 230100 5U

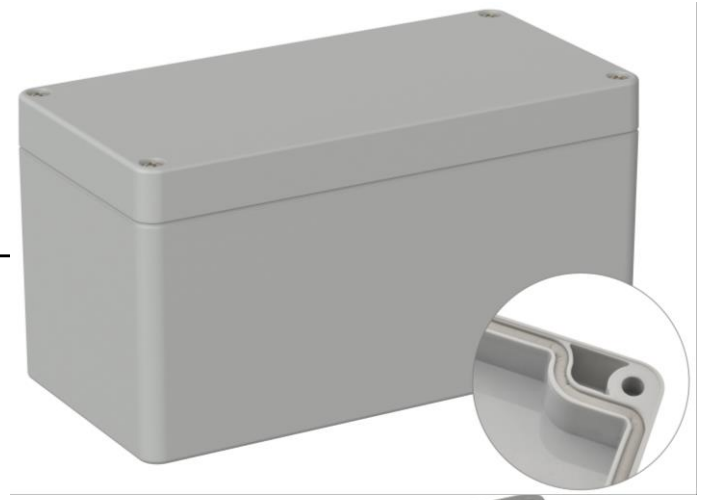

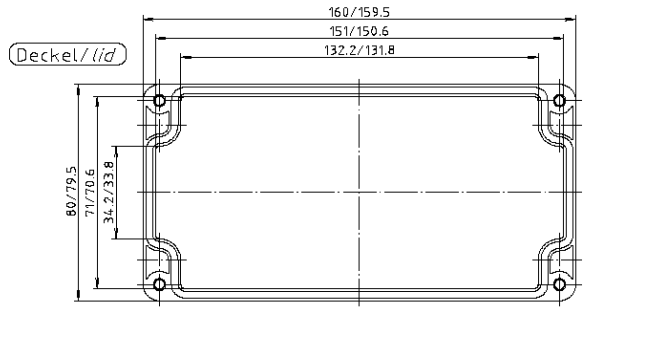

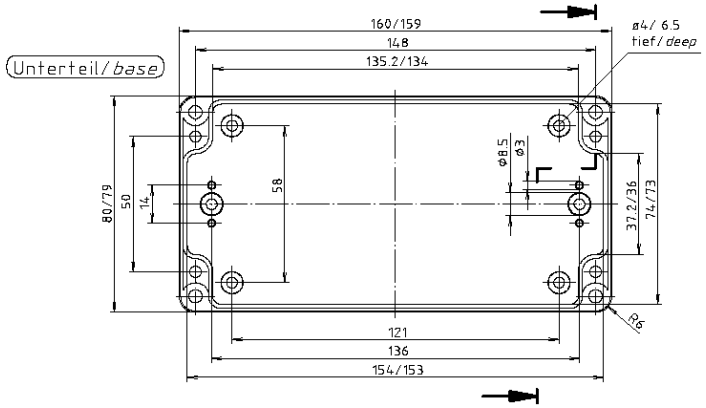

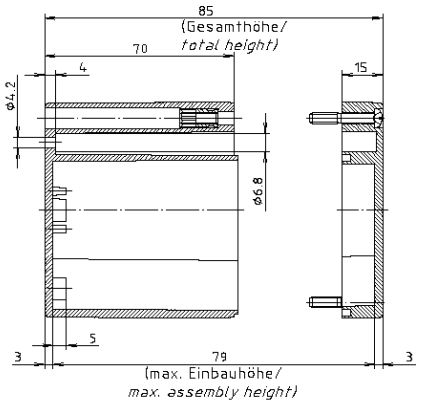

Allgemeintoleranzen DIN.				Maßstab 1:1	Gewicht
				Werkstoff PC	Rohteil-Nr.
	Datum	Name		Benennung PC 230100 5U Gehäuse/ Enclosure	
Bearb	27.01.20	ES			
Gepr.					
Norm				Zchng.-Nr. 5U230100	Blatt Bl.
Zust. Änderung	Datum	Name	Ursprung	Ers. für:	Ers. durch:

Длина	Ширина	Высота
160 mm	80 mm	85 mm

Материал	Степень защиты IP	RoHs	IK степень
Поликарбонат	IP66	Да	IK 07

Артикул	Модель
5U230110	PC 230110 G 5U

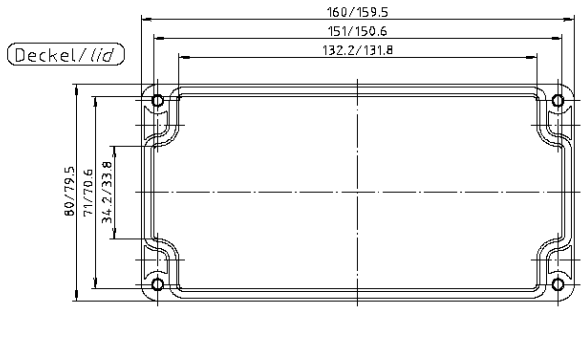

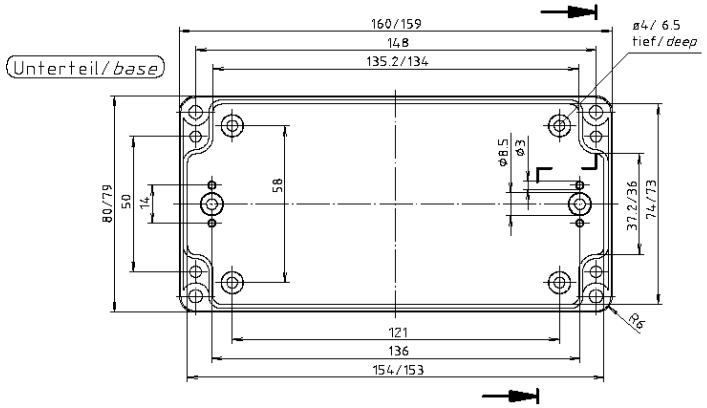

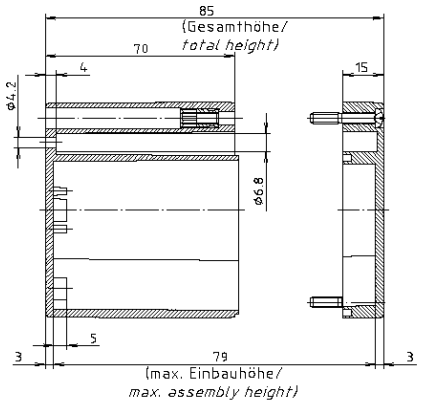

Allgemeintoleranzen DIN.				Maßstab 1:1	Gewicht
				Werkstoff PC	Rohteil-Nr.
	Datum	Name		Benennung PC 230110 G 5U Gehäuse/ Enclosure	
Bearb.	28.01.20	ES			
Gepr.					
Norm					
				Zchng.-Nr. 5U230110	Blatt Bl.
Zust. Änderung	Datum	Name	Ursprung	Ers.für:	Ers.durch:

Длина	Ширина	Высота
160 mm	80 mm	85 mm

Материал	Степень защиты IP	RoHs	IK степень
Поликарбонат	IP66	Да	IK 07

Артикул	Модель
5U230700	PC 230700 5U

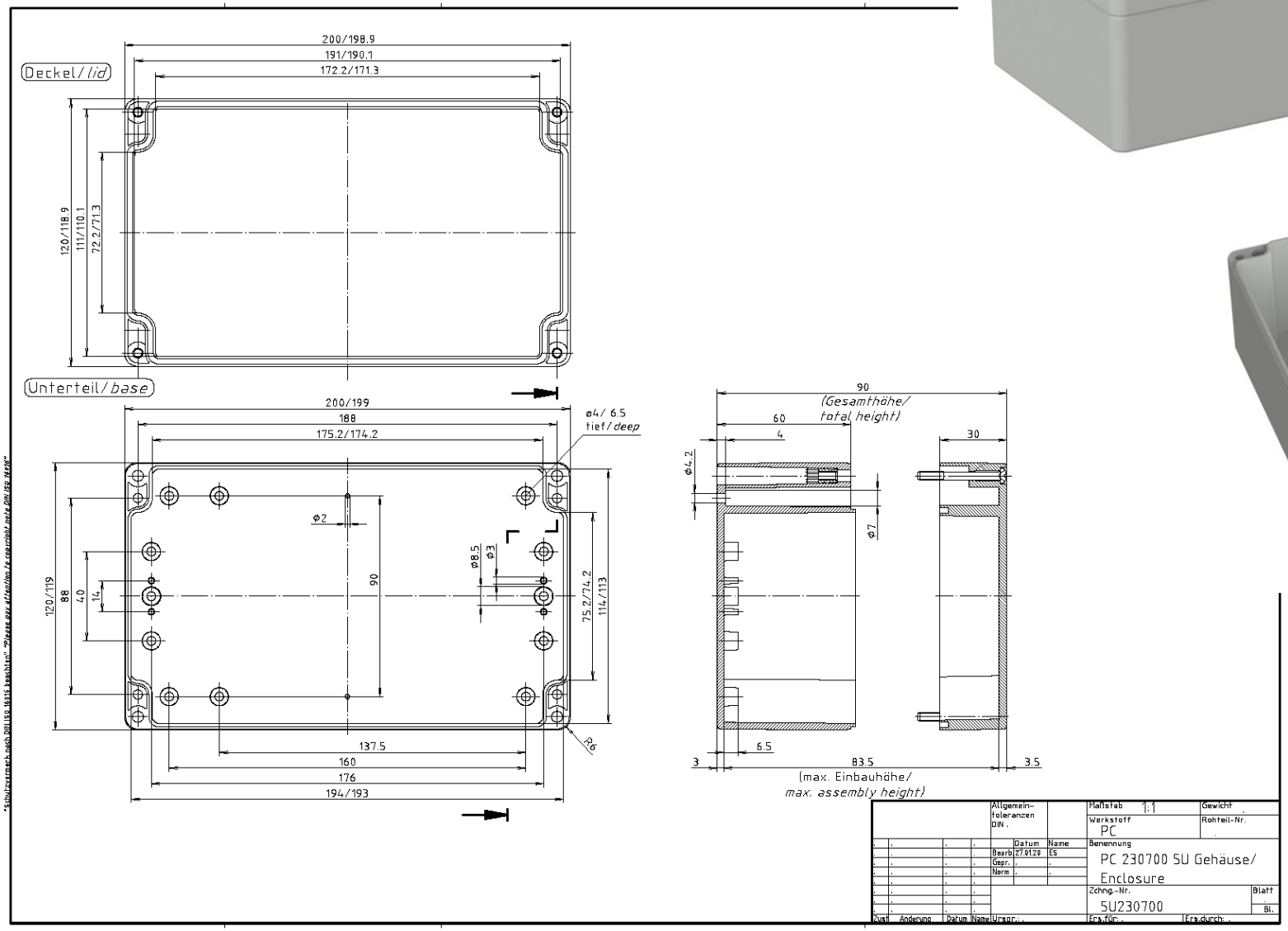

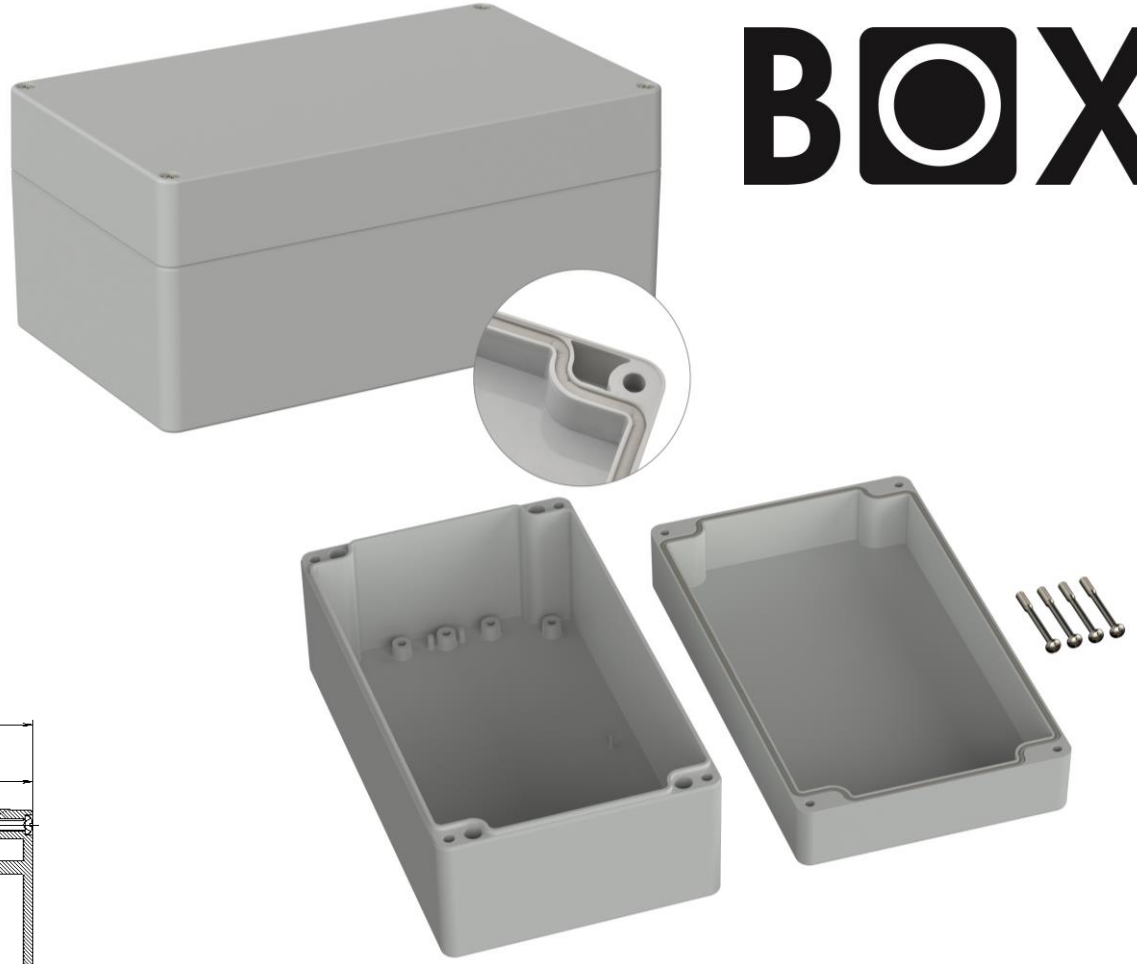

Длина	Ширина	Высота
200 mm	120 mm	90 mm

Материал	Степень защиты IP	RoHs	IK степень
Поликарбонат	IP66	Да	IK 07

Артикул	Модель
5U230800	PC 230800 5U

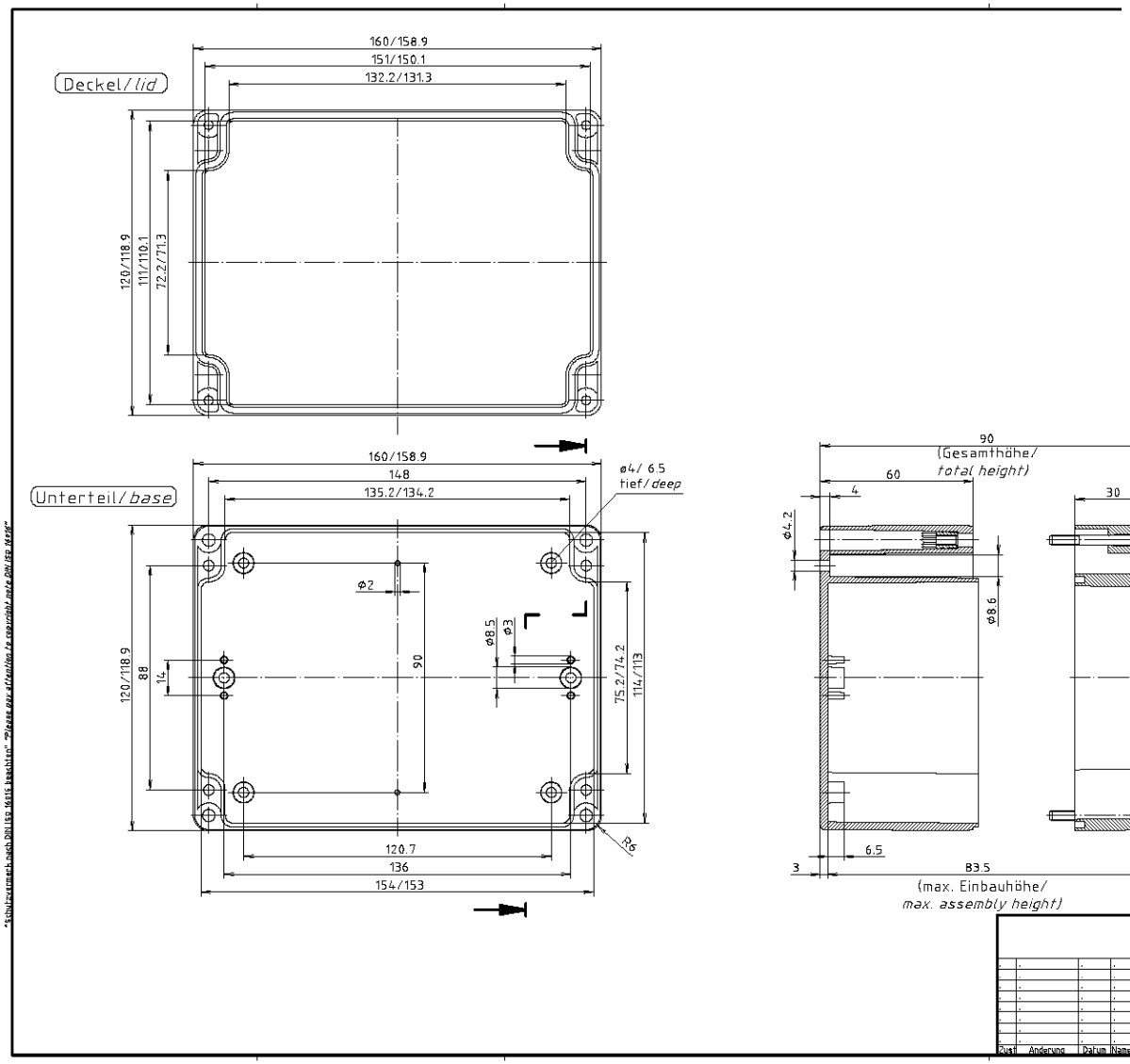

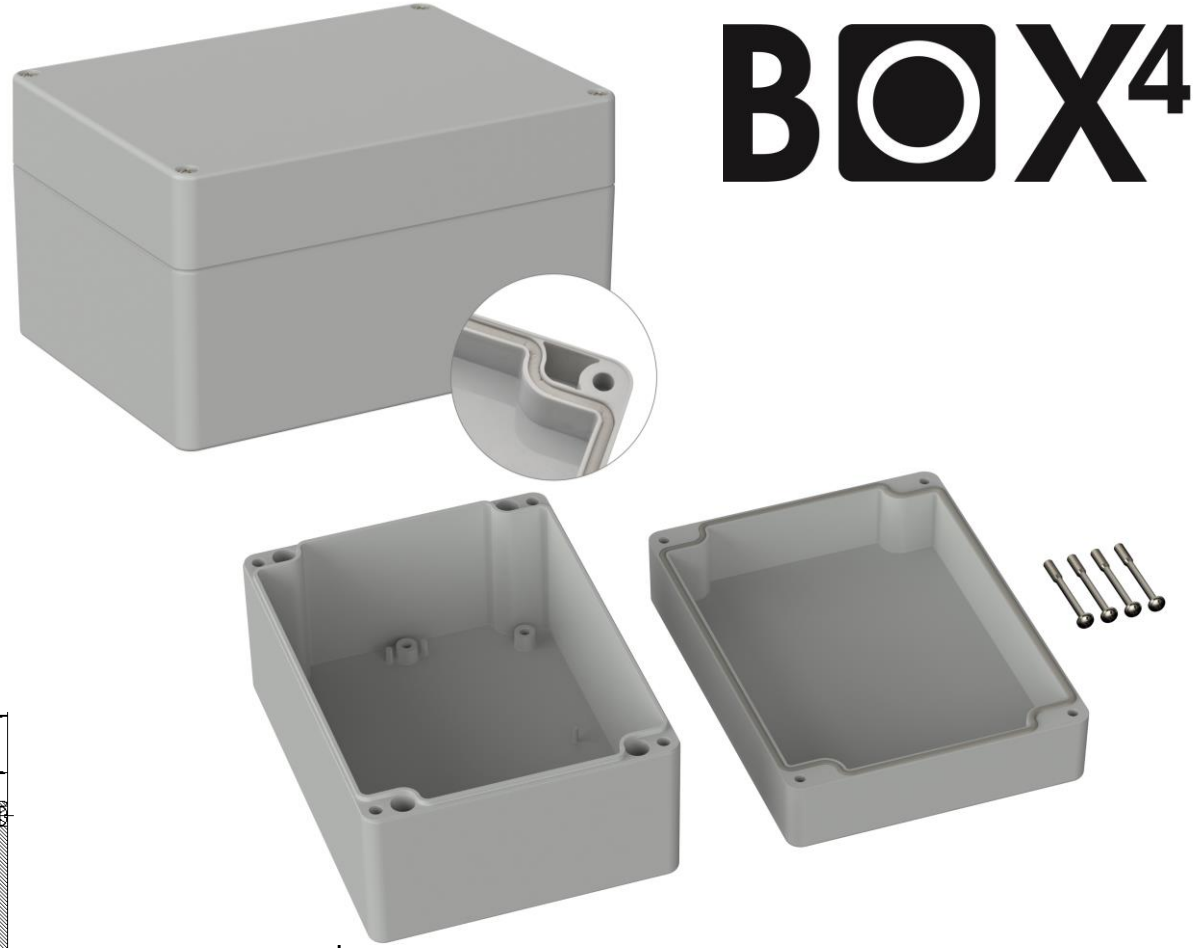

Длина	Ширина	Высота
160 mm	120 mm	90 mm

Материал	Степень защиты IP	RoHs	IK степень
Поликарбонат	IP66	Да	IK 07

Артикул	Модель
5U230801	PC 230801 5U

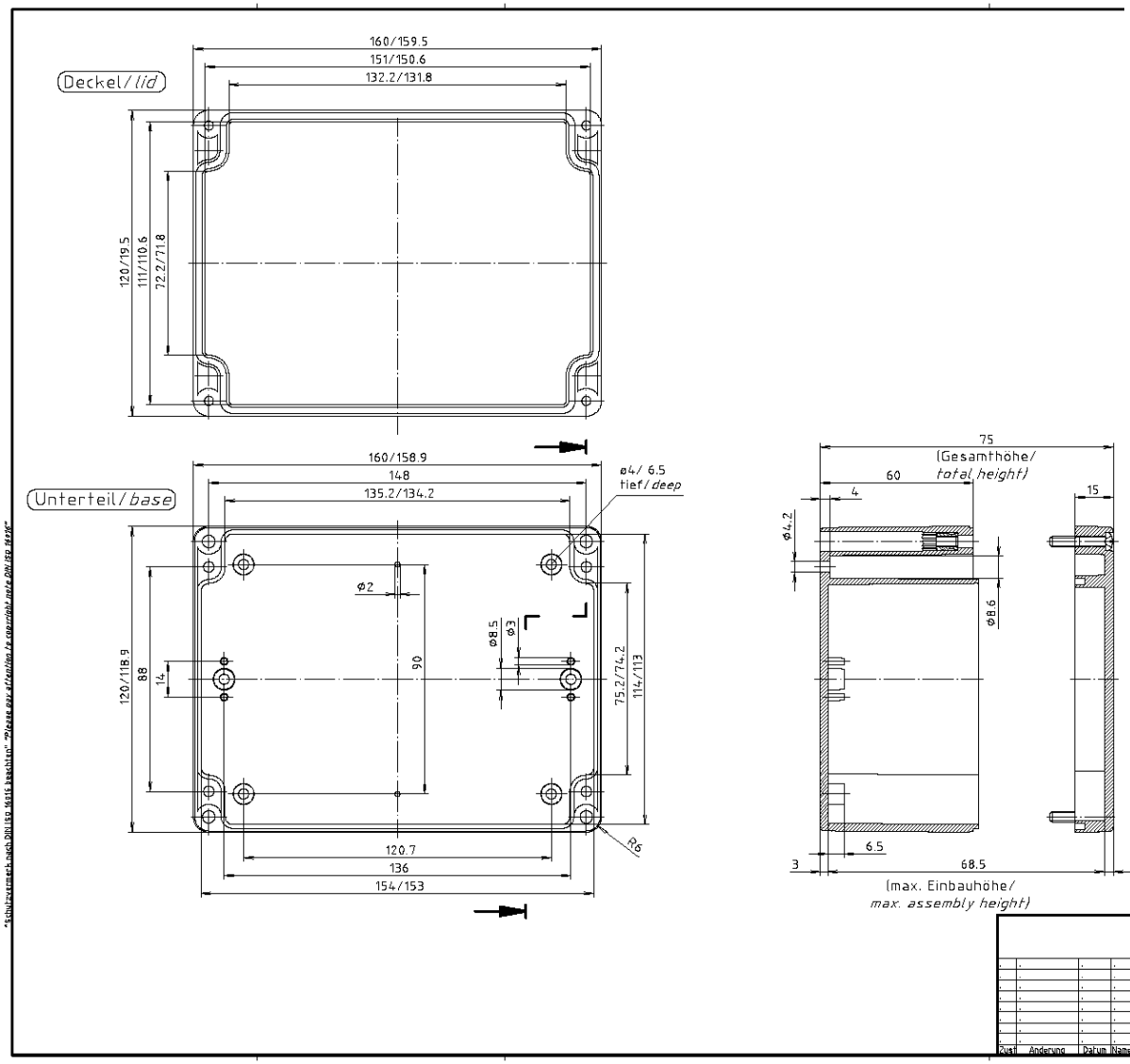

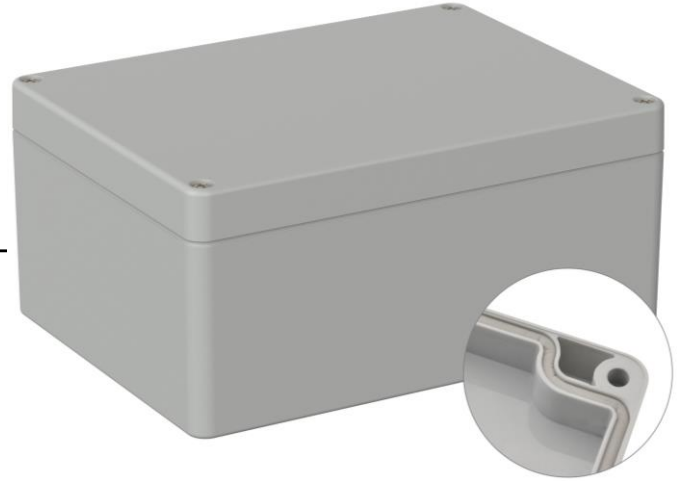

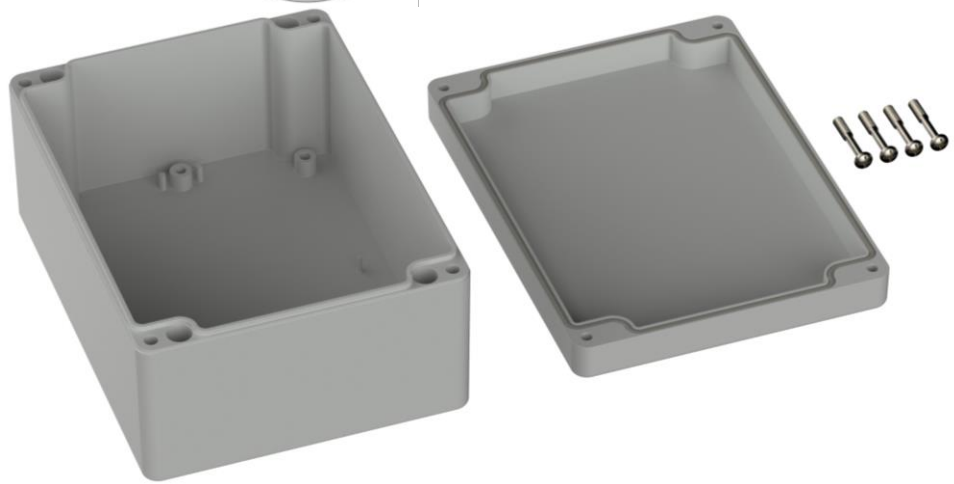

Длина	Ширина	Высота
160 mm	120 mm	75 mm

Материал	Степень защиты IP	RoHs	IK степень
Поликарбонат	IP65	Да	IK 07

Артикул	Модель
5U230810	PC 230810 G 5U

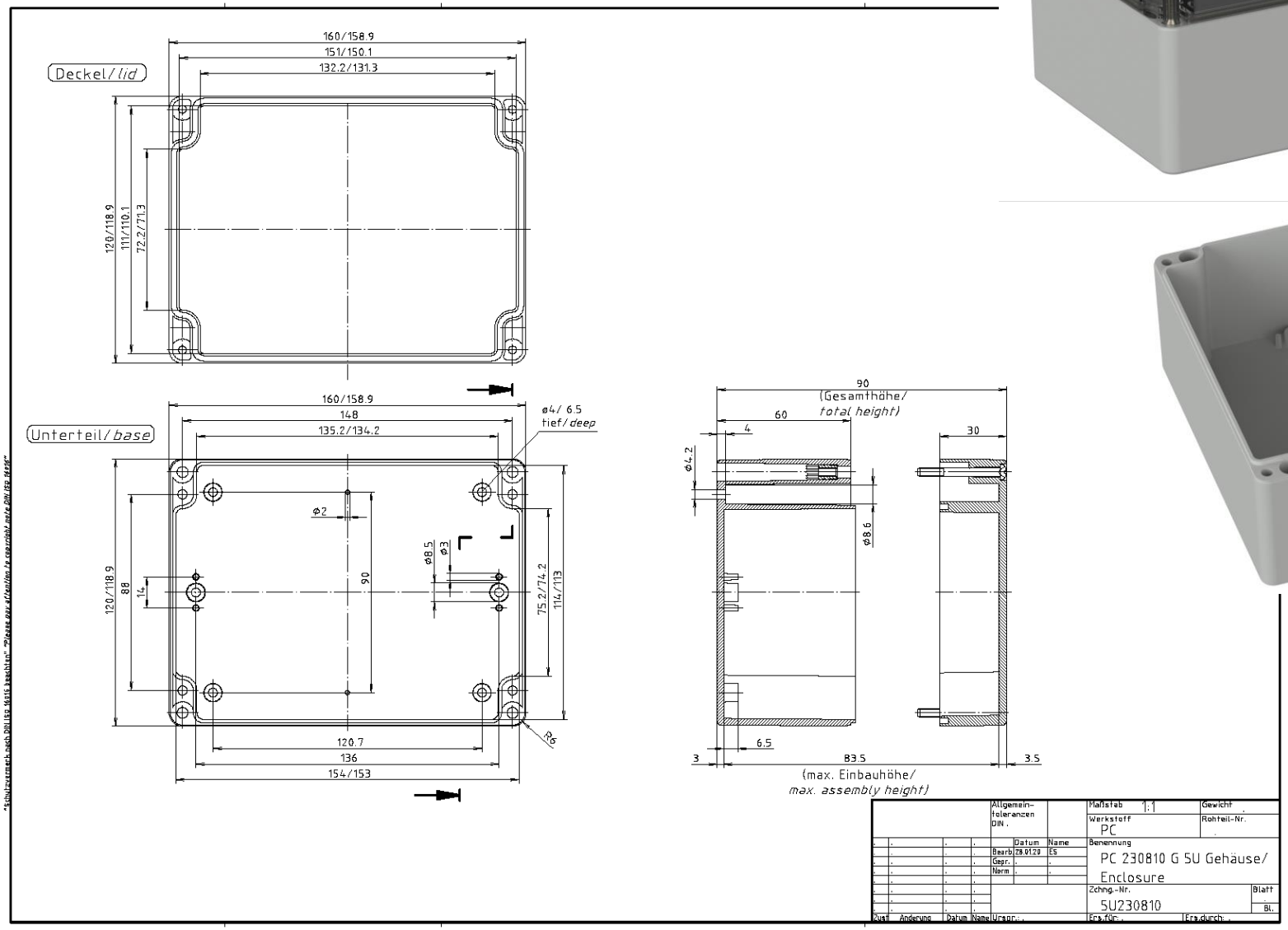

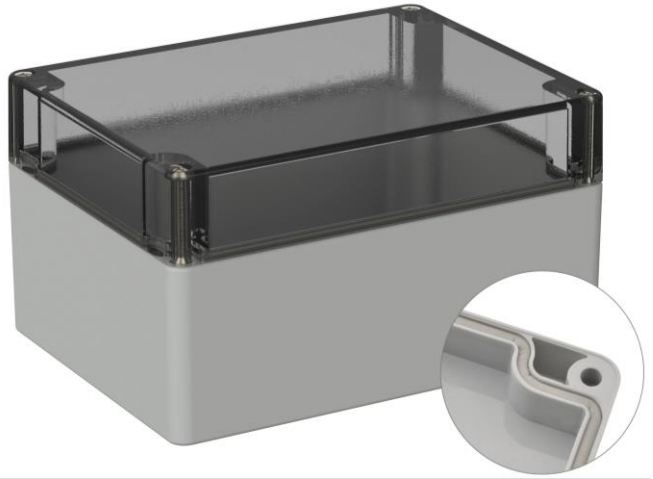

Длина	Ширина	Высота
160 mm	120 mm	90 mm

Материал	Степень защиты IP	RoHs	IK степень
Поликарбонат	IP66	Да	IK 07

Артикул	Модель
5U240000	PC 240000 5U

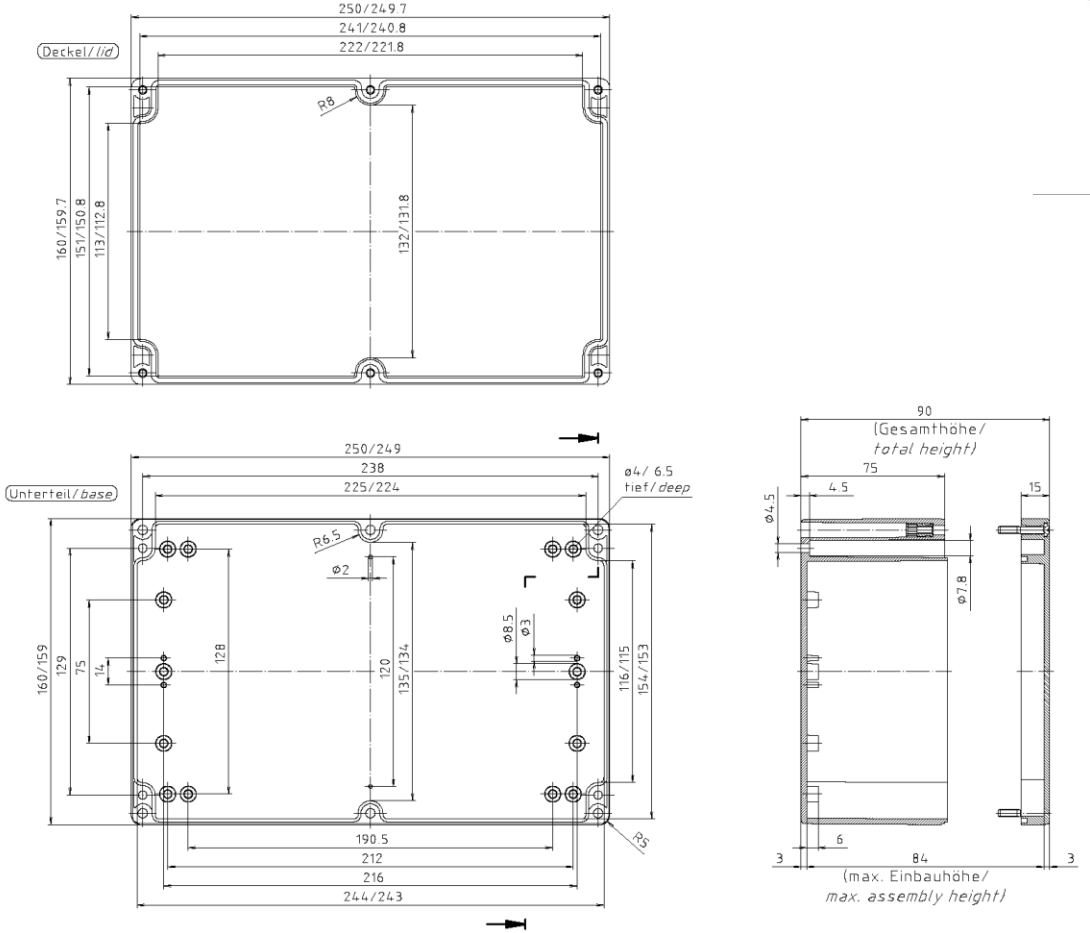

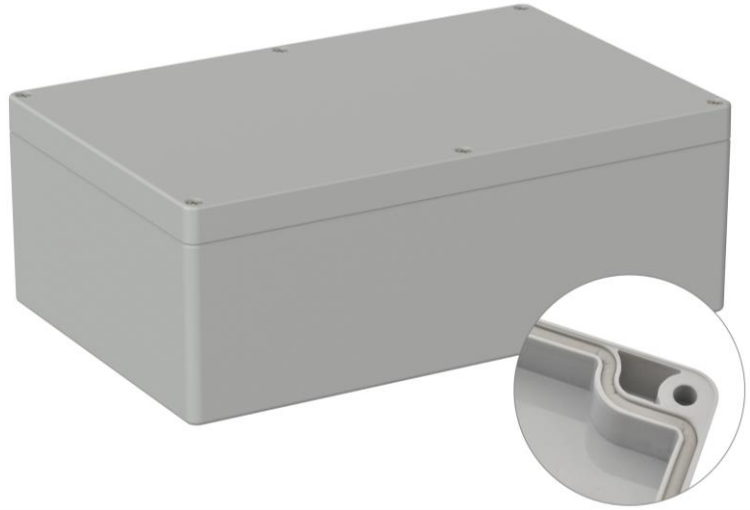

Длина	Ширина	Высота
250 mm	160 mm	90 mm

Материал	Степень защиты IP	RoHs	IK степень
Поликарбонат	IP65	Да	IK 07

Артикул	Модель
5U240001	PC 240001 5U

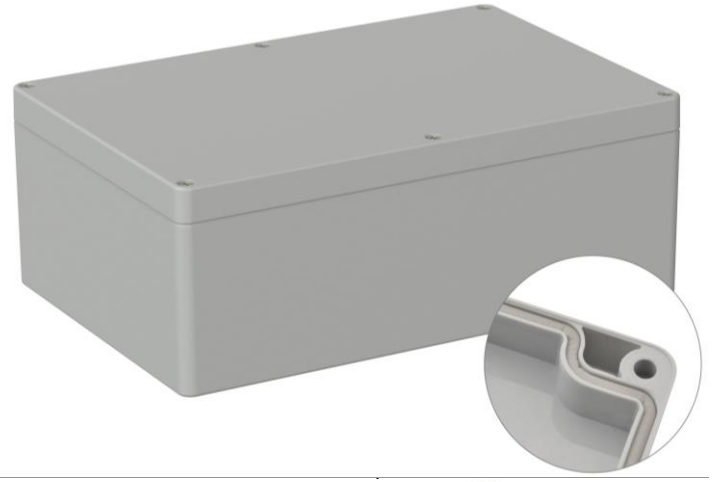

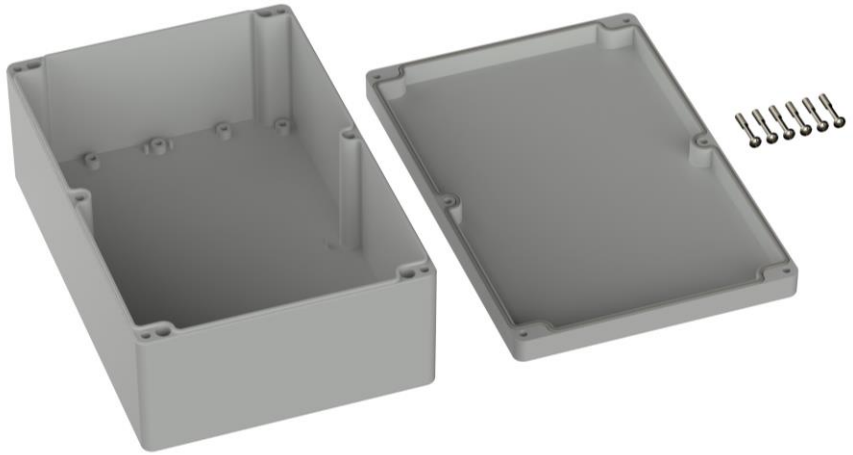

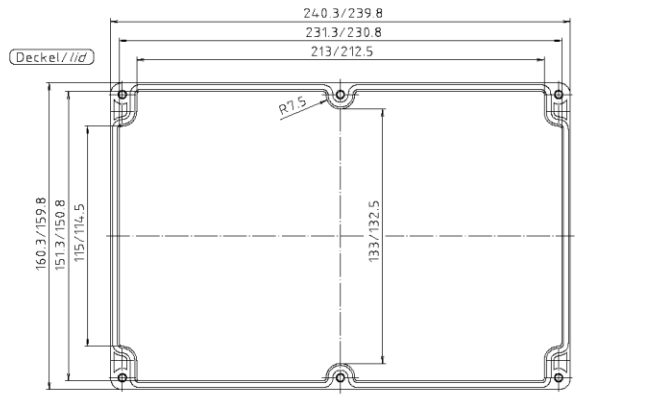

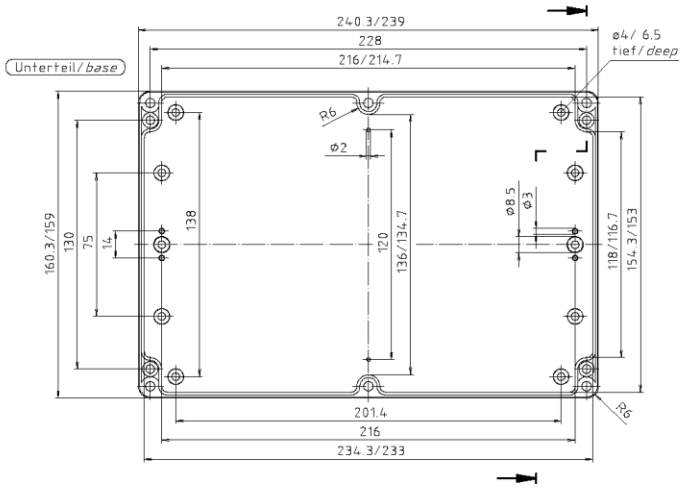

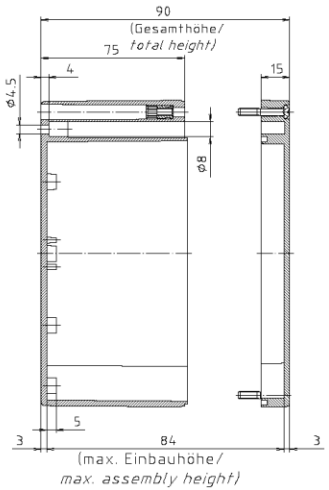

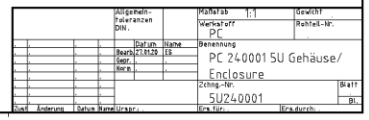

Длина	Ширина	Высота
240,3 mm	160,3 mm	90 mm

Материал	Степень защиты IP	RoHs	IK степень
Поликарбонат	IP66	Да	IK 07

Артикул	Модель
5U240011	PC 240011 G 5U

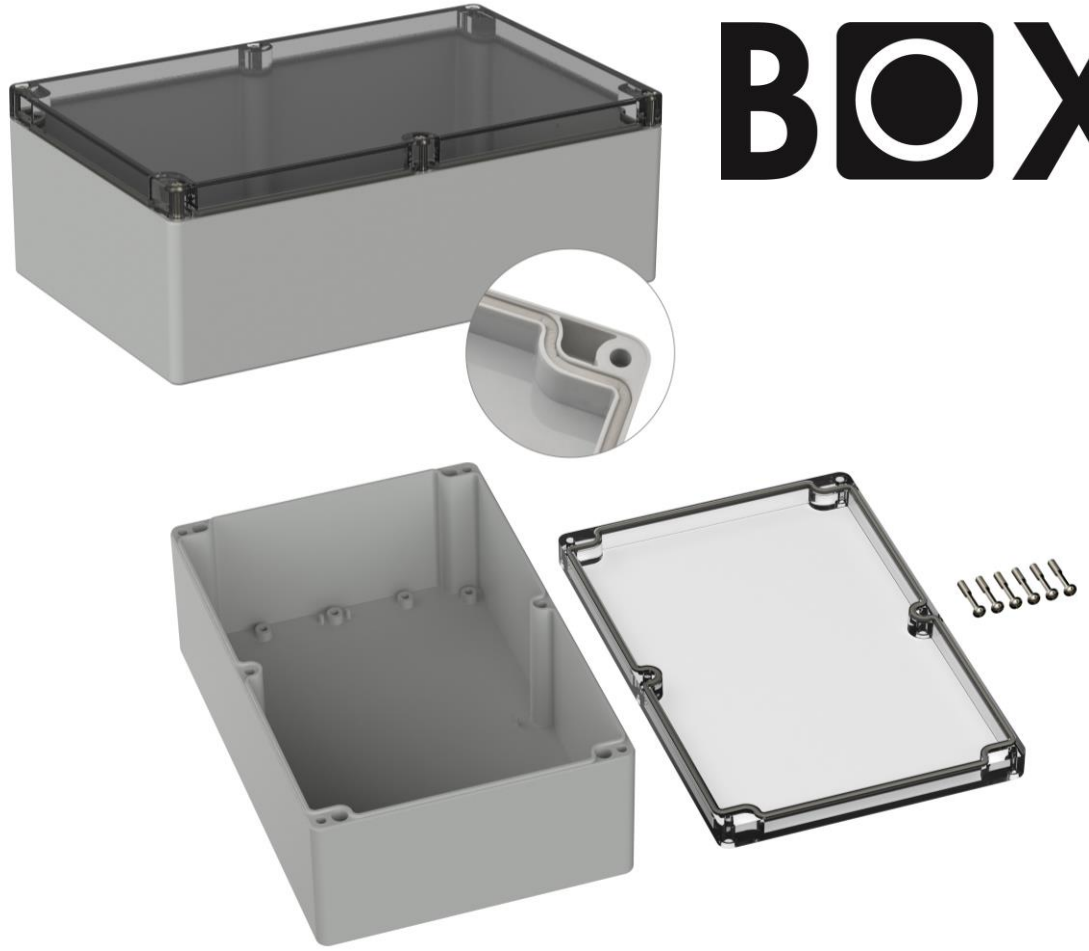

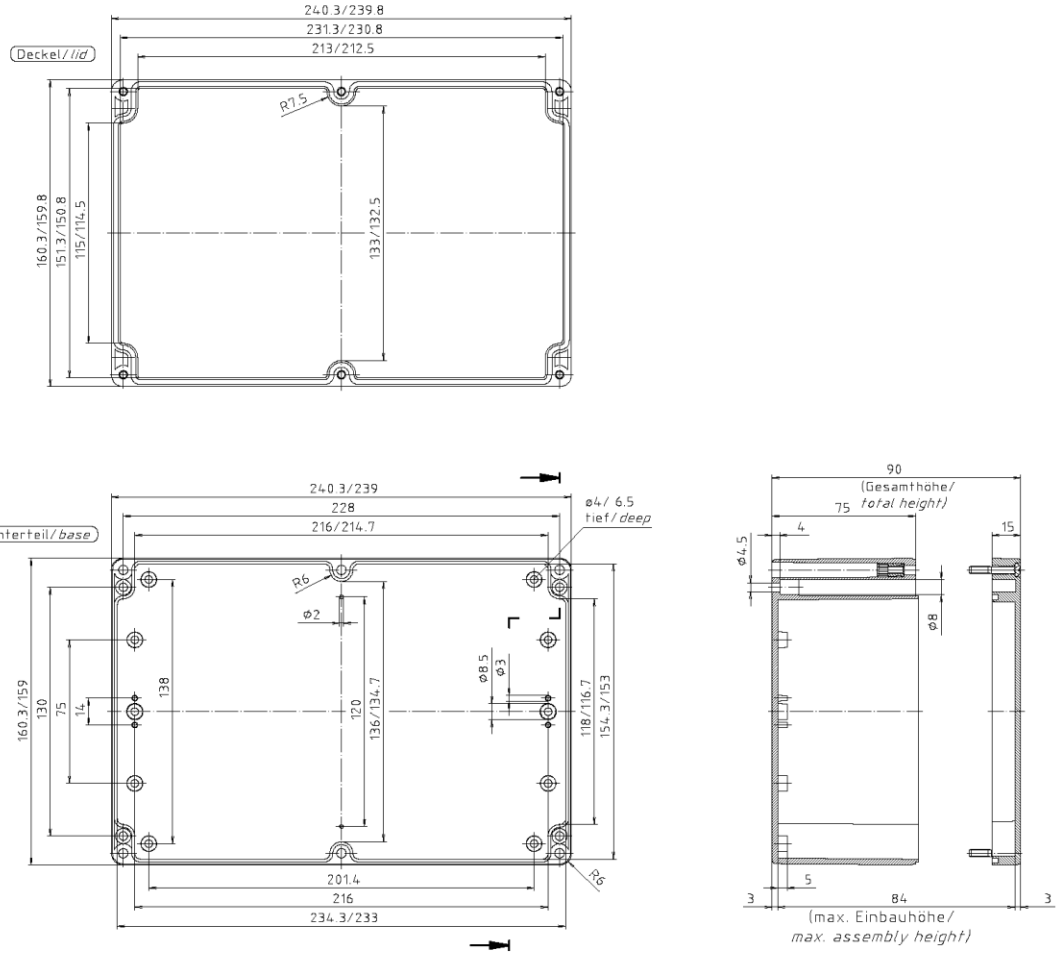

Длина	Ширина	Высота
240,3 mm	160,3 mm	90 mm

Материал	Степень защиты IP	RoHs	IK степень
Поликарбонат	IP65	Да	IK 07

Артикул	Модель
5U240100	PC 240100 5U

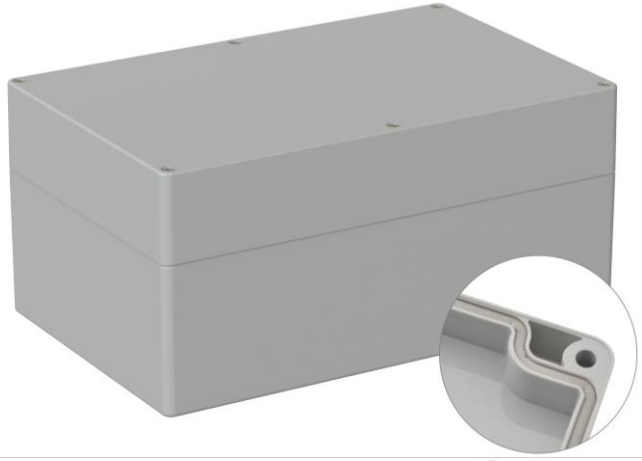

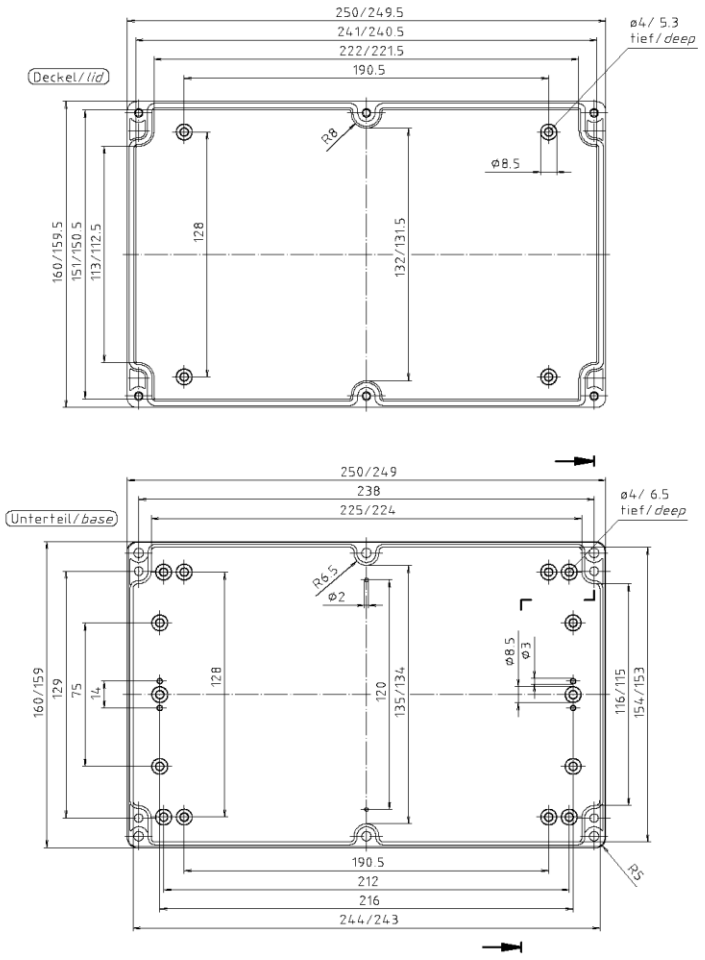

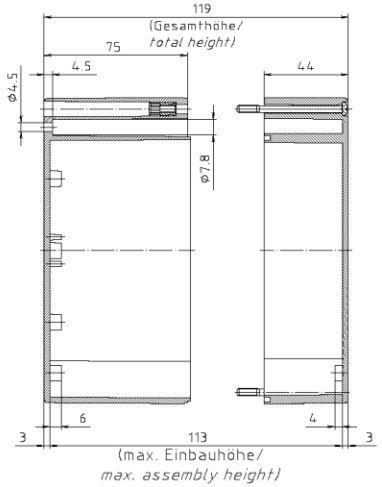

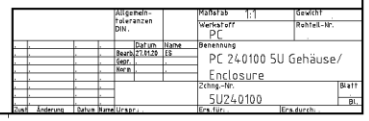

Длина	Ширина	Высота
250 mm	160 mm	119 mm

Материал	Степень защиты IP	RoHs	IK степень
Поликарбонат	IP65	Да	IK 07

Артикул	Модель
5U240200	PC 240200 5U

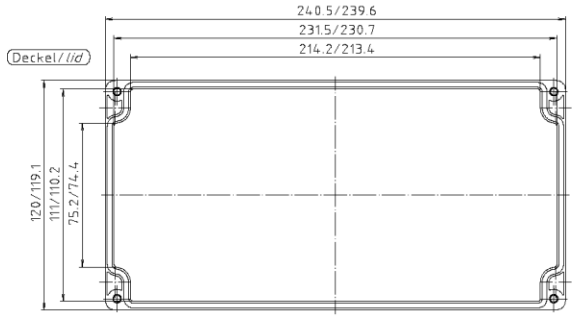

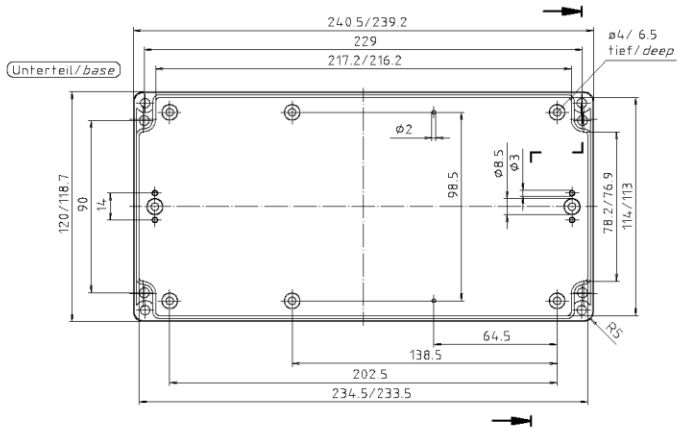

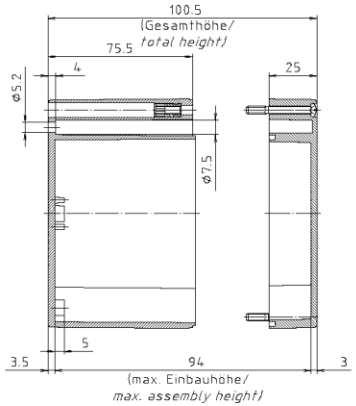

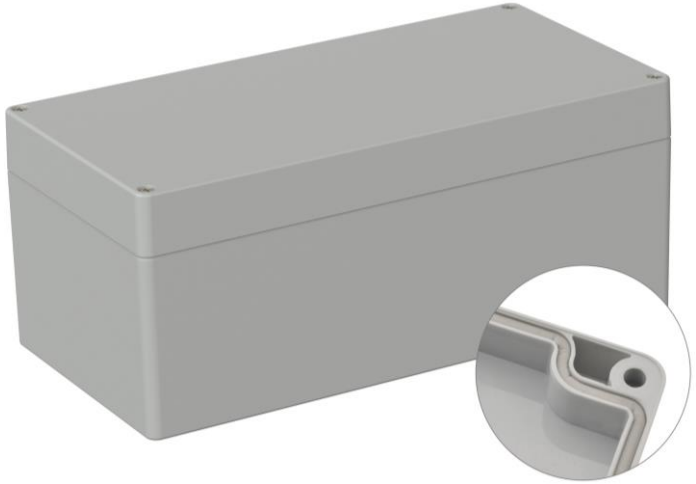

Длина	Ширина	Высота
240,5 mm	120 mm	100,5 mm

Материал	Степень защиты IP	RoHs	IK степень
Поликарбонат	IP66	Да	IK 07

Артикул	Модель
5U240300	PC 240300 5U

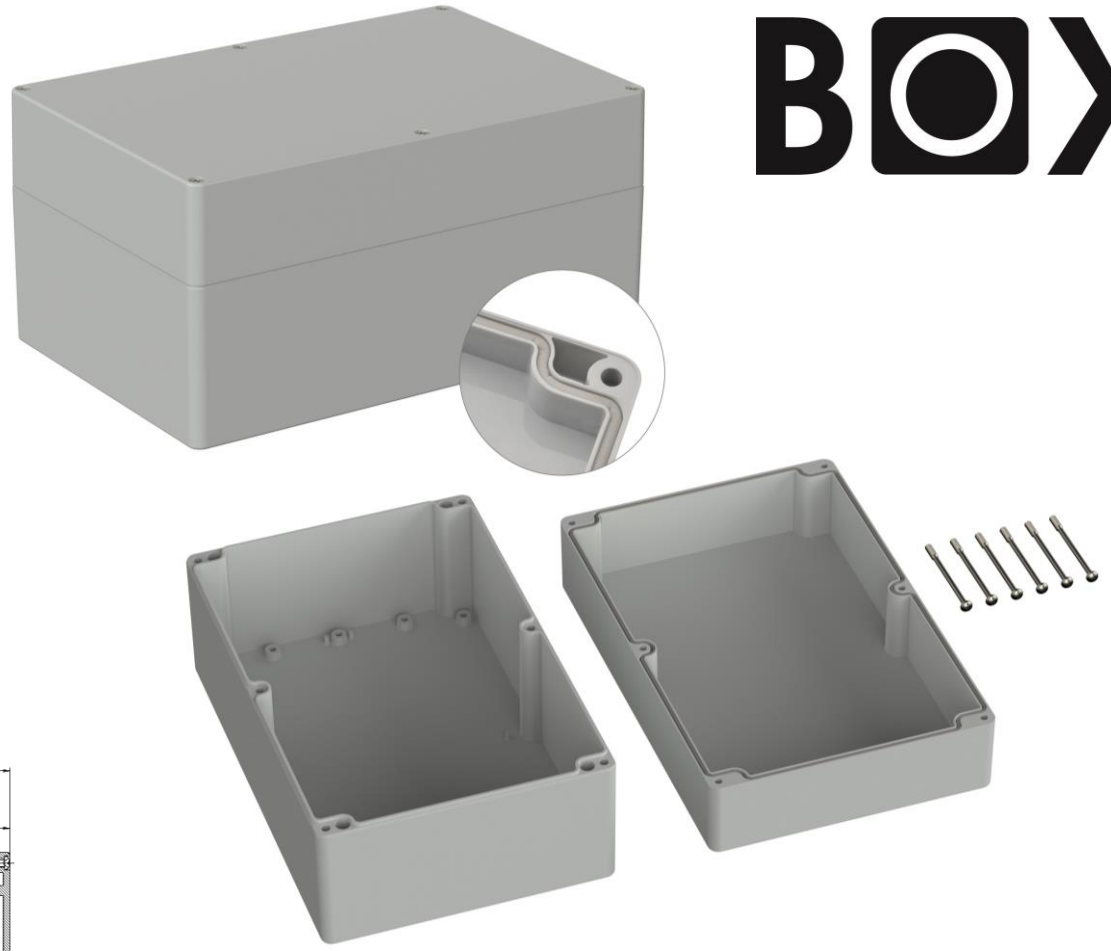

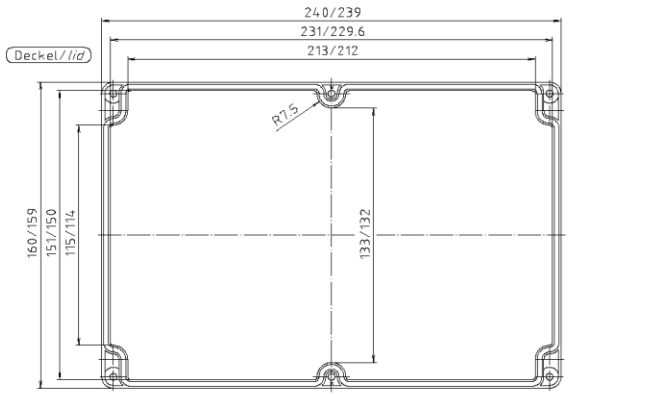

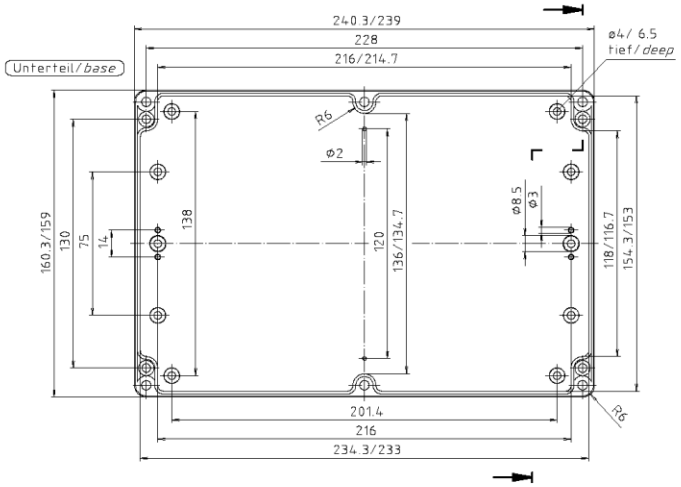

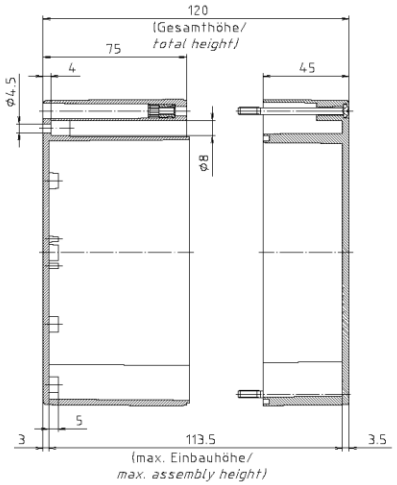

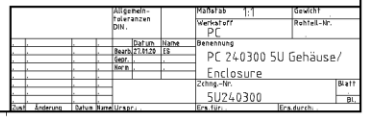

Длина	Ширина	Высота
240,3 mm	160,3 mm	120 mm

Материал	Степень защиты IP	RoHs	IK степень
Поликарбонат	IP66	Да	IK 07

Артикул	Модель
5U240600	PC 240600 5U

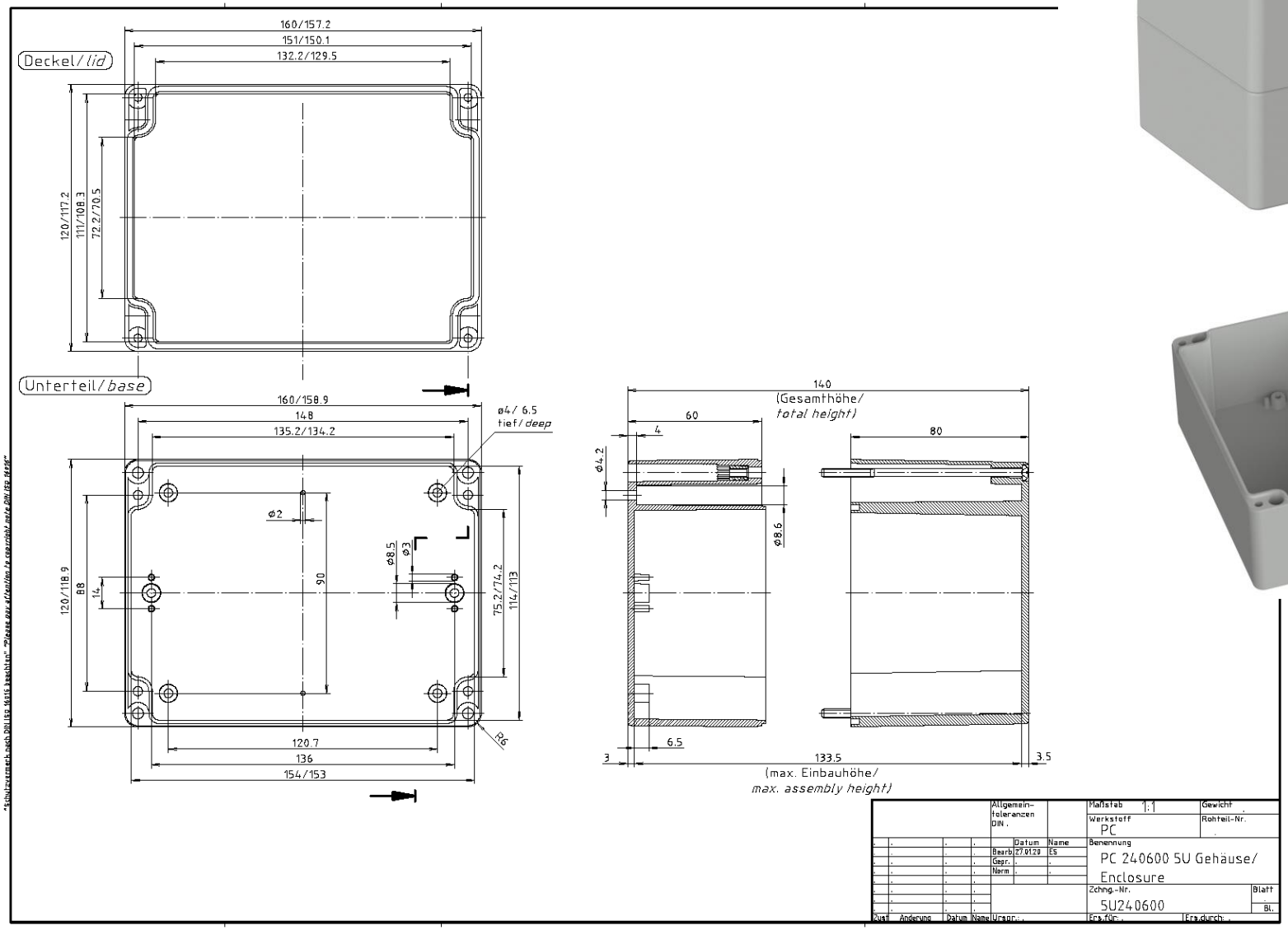

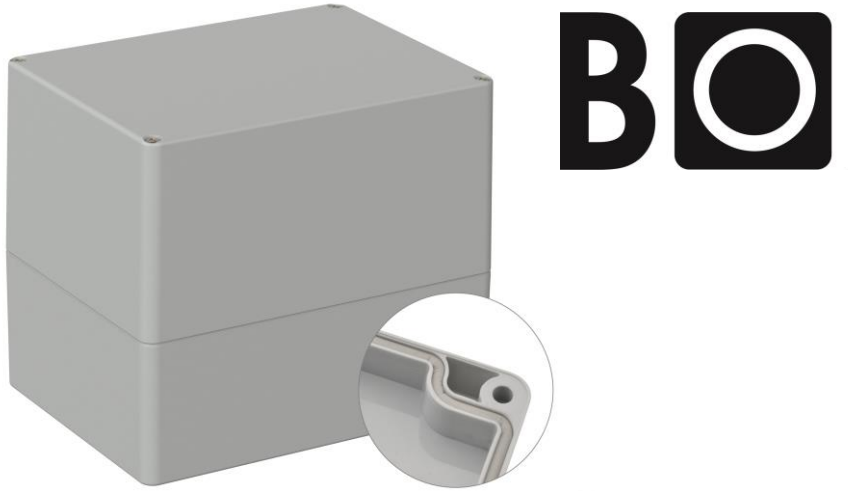

Длина	Ширина	Высота
160 mm	120 mm	140 mm

Материал	Степень защиты IP	RoHs	IK степень
Поликарбонат	IP66	Да	IK 07

Артикул	Модель
5U250100	PC 250100 5U

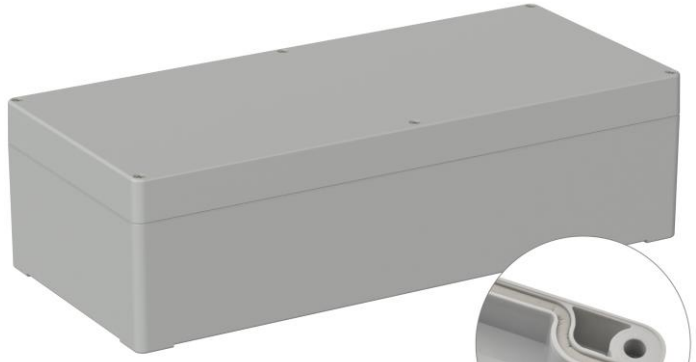

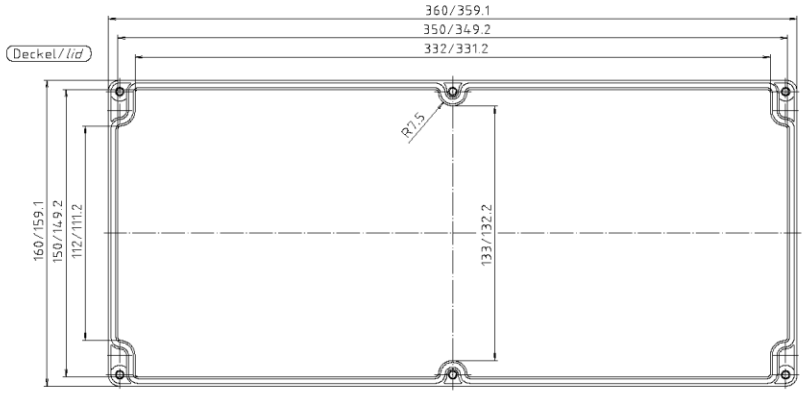

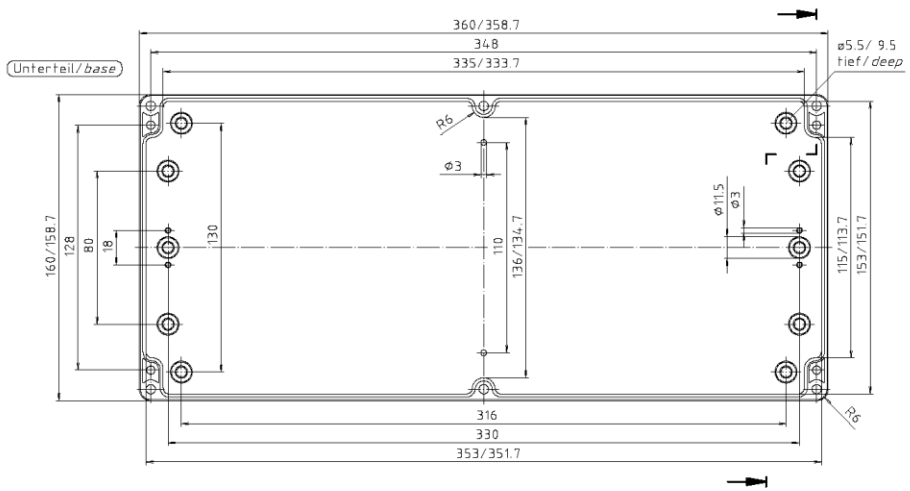

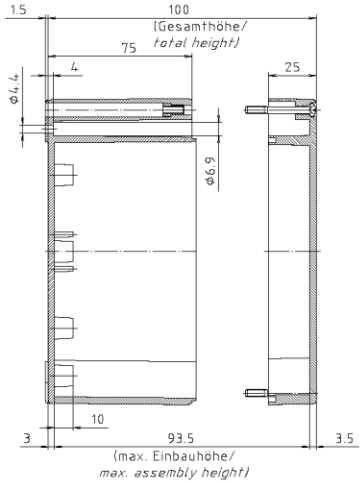

Длина	Ширина	Высота
360 mm	160 mm	100 mm

Материал	Степень защиты IP	RoHs	IK степень
Поликарбонат	IP66	Да	IK 07

Артикул	Модель
5U250300	PC 250300 5U

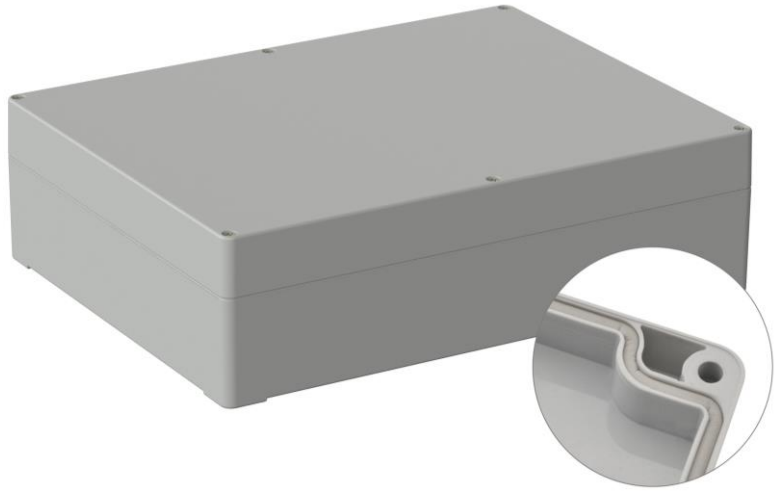

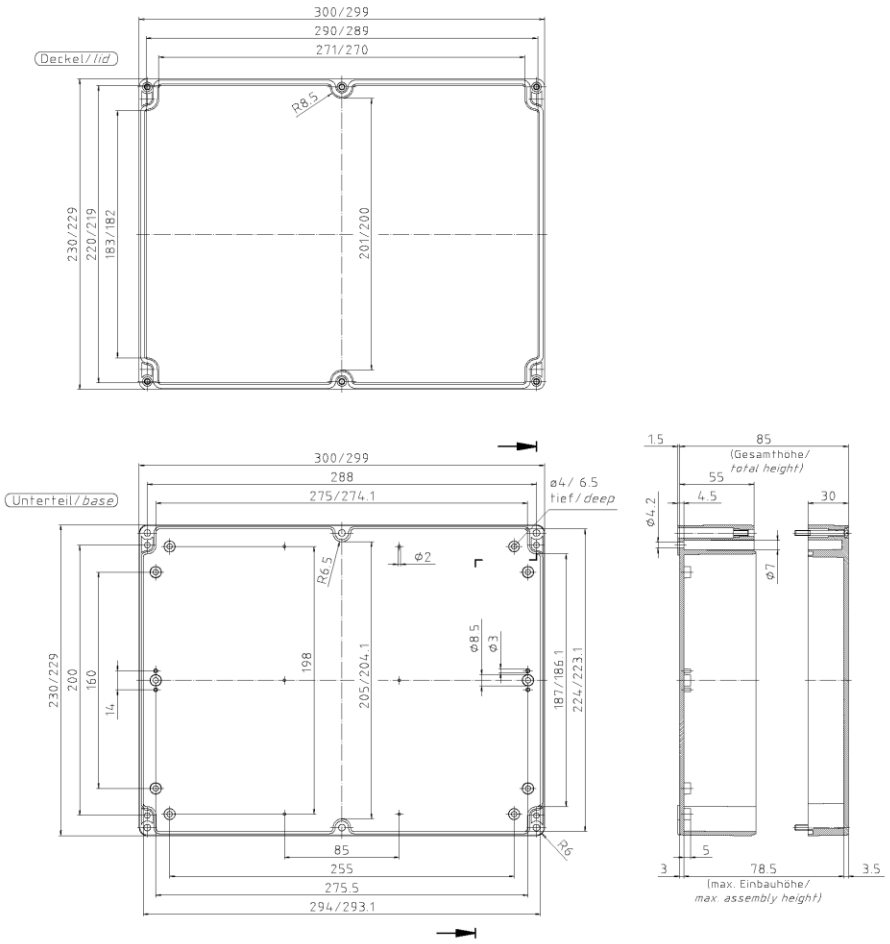

Длина	Ширина	Высота
300 mm	230 mm	85 mm

Материал	Степень защиты IP	RoHs	IK степень
Поликарбонат	IP65	Да	IK 07

Артикул	Модель
5U250310	PC 250310 G 5U

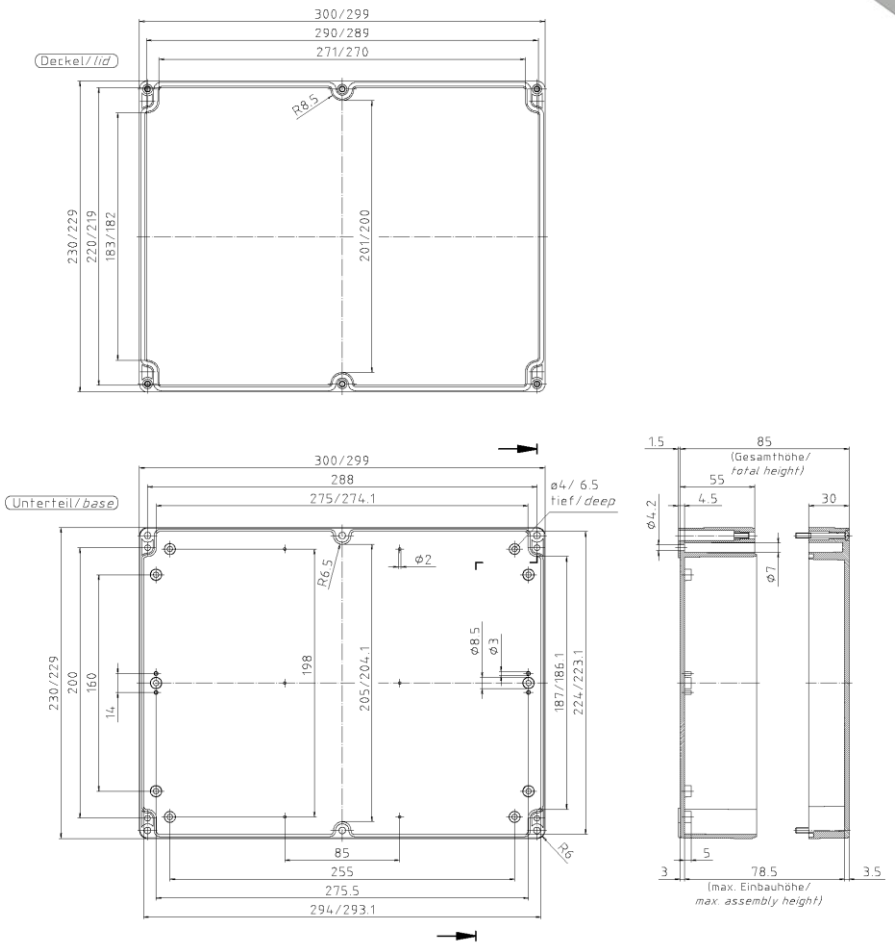

Длина	Ширина	Высота
300 mm	230 mm	85 mm

Материал	Степень защиты IP	RoHs	IK степень
Поликарбонат	IP66	Да	IK 07

Артикул	Модель
5U250400	PC 250400 5U

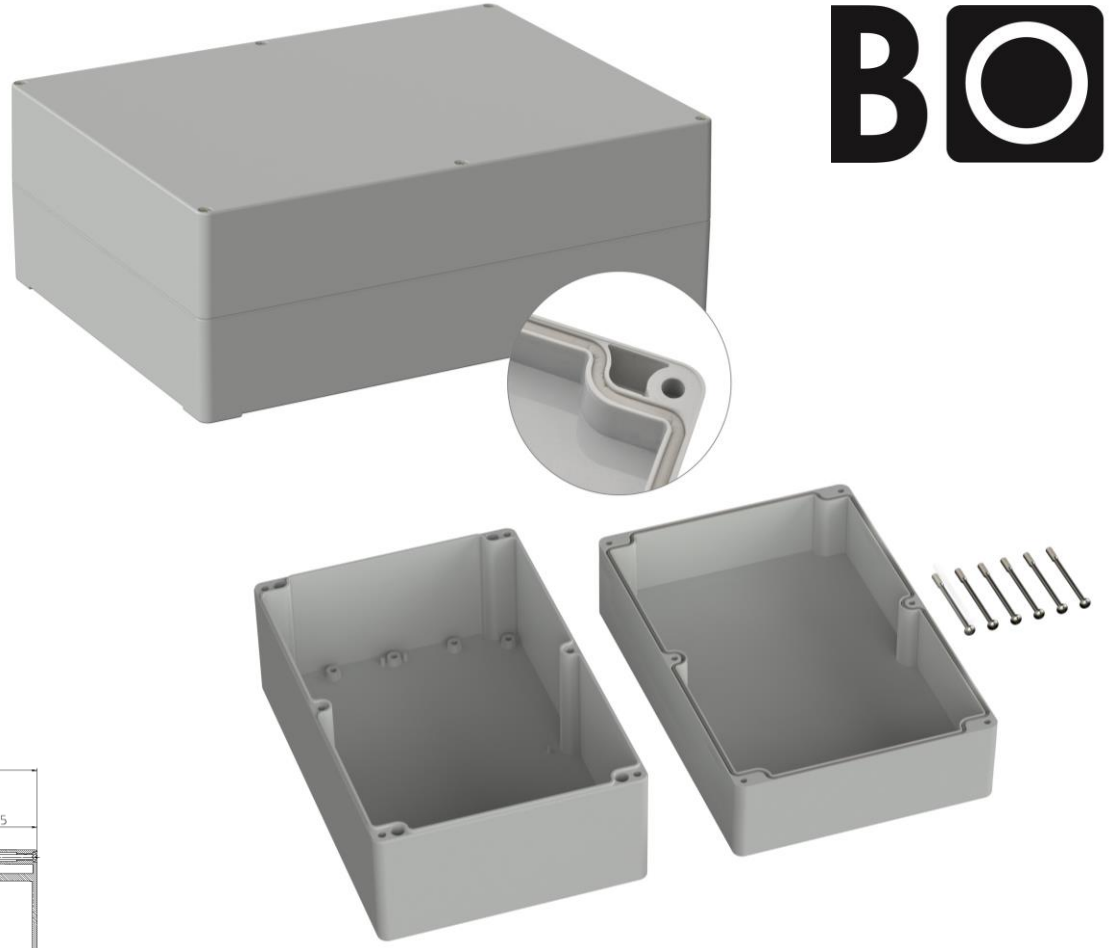

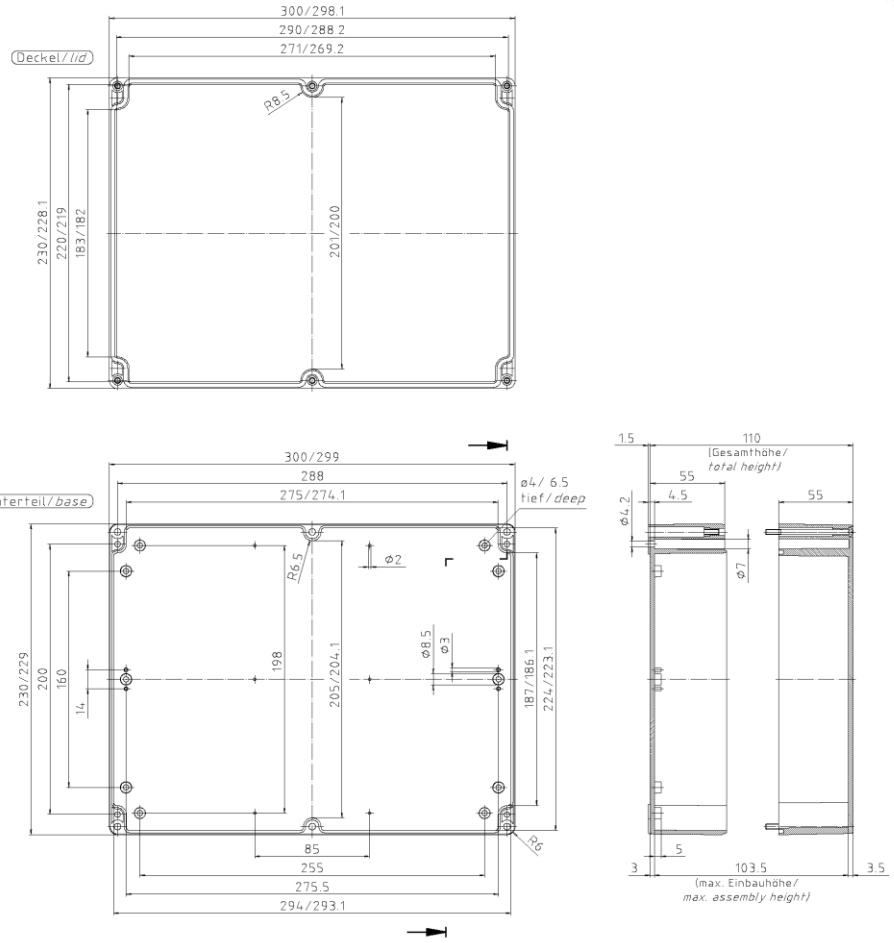

Длина	Ширина	Высота
300 mm	230 mm	110 mm

Материал	Степень защиты IP	RoHs	IK степень
Поликарбонат	IP66	Да	IK 07

Артикул	Модель
5U250500	PC 250500 5U

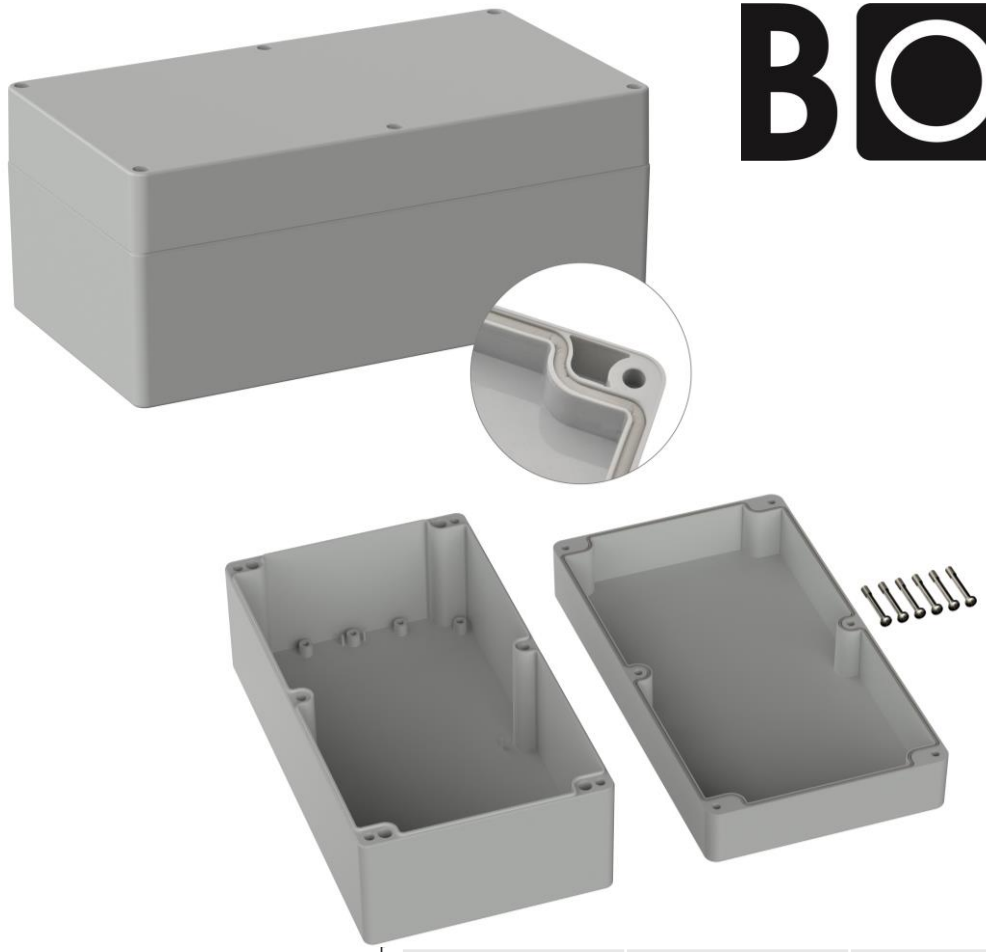

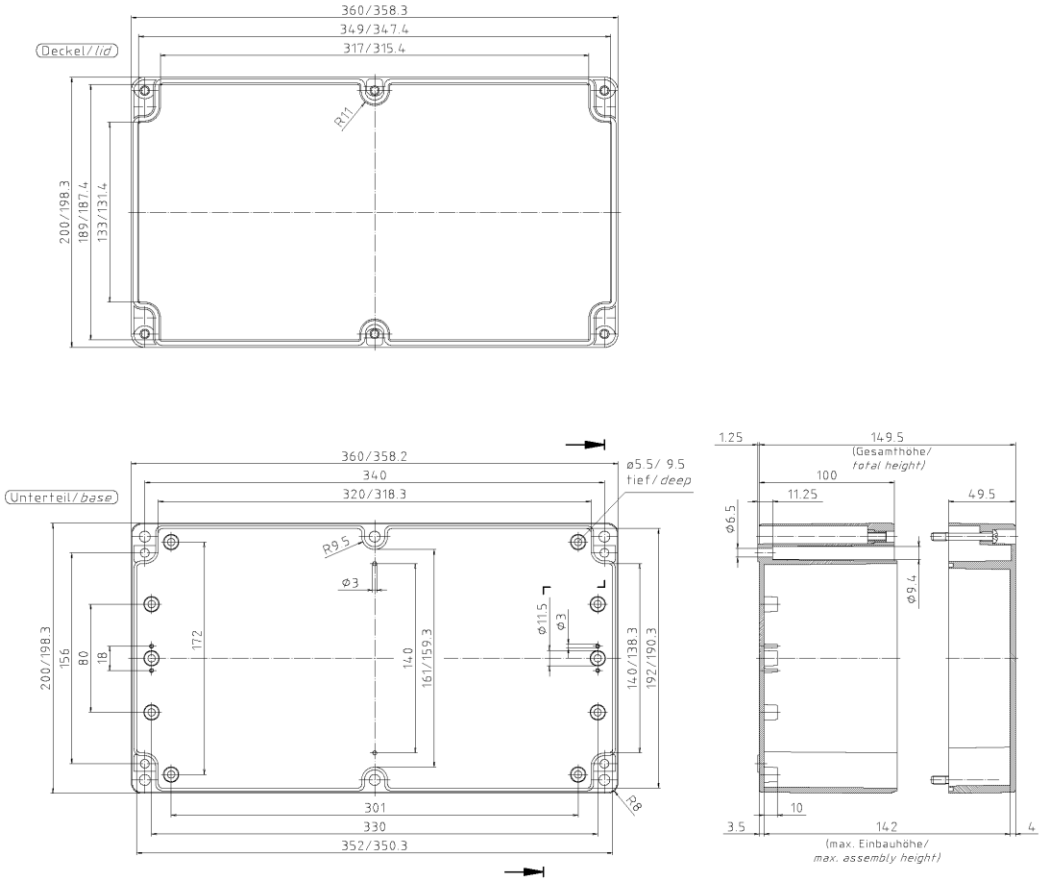

Длина	Ширина	Высота
360 mm	200 mm	149,5 mm

Материал	Степень защиты IP	RoHs	IK степень
Поликарбонат	IP66	Да	IK 07