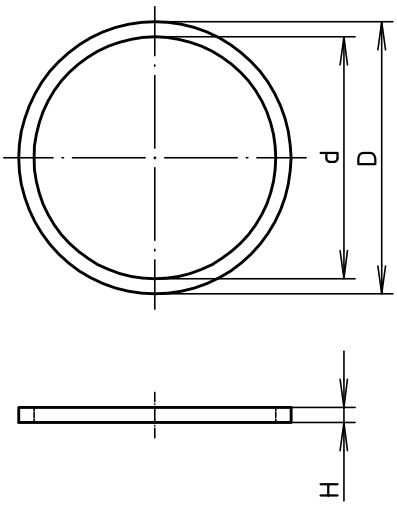

Modell/ *model*	d	D	H
DR 7	12,5	16,5	2
DR 9	15,2	19	2
DR 11	18,6	22,5	2
DR 13	20,4	25	2
DR 16	22,5	27	2
DR 21	28,3	33,5	3
DR 29	37	43,5	3
DR 36	47	55	3

Modell/ *model*	d	D	H
MDR 12	12	16	2
MDR 16	16	20	2
MDR 20	20	24	2
MDR 25	25	29	2
MDR 32	32	36	2
MDR 40	40	45	2

Maßstab/ *Scale:* (1:1 symbolisch/symbolic)

Zeichnungs-Nr. / *Drawing-No.:*
4K 0007.019.02

Artikel / *Article:*
Kabelverschraubung/ *cable gland*
Anschlussgewindedichtring MDR.. , DR..
connection thread sealing ring MDR.. , DR..
Katalogzeichnung/ *Catalogue drawing*

–	–
–	–
–	–
–	–
–	–
–	–
–	–
–	–
–	–
3768	20.10.2005
Ä.Nr/ *Alt-No.:*	Datum/ *Date:*

BOPLA
A Phoenix Mecano Company

DISK: 2 501 615
Datum/ *Date:* 15.01.98 OW

"Schutzvermerk nach DIN ISO 16016 beachten" *"Please pay attention to copyright note DIN ISO 16016"*