Oberteil von Außen
lid from the outside

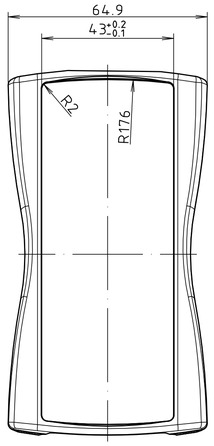

Unterteil von Innen
base from the inside

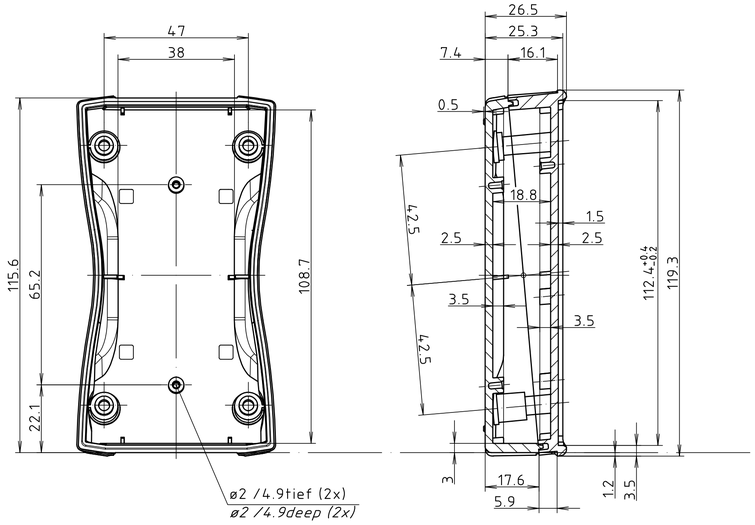

Oberteil von Innen
lid from the inside

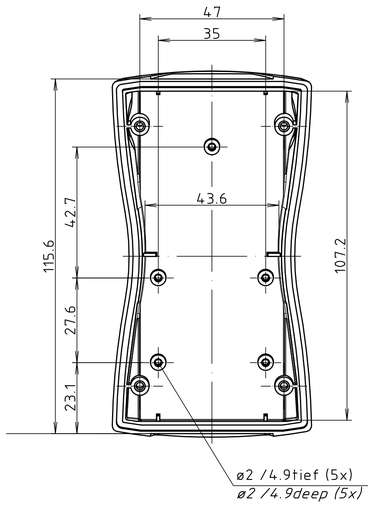

Unterteil von Außen
base from the outside

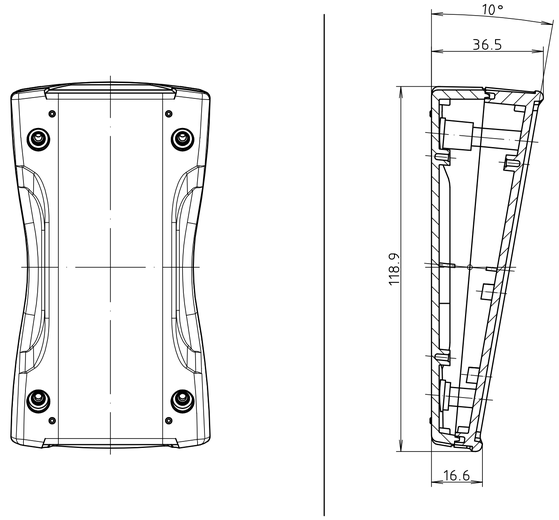

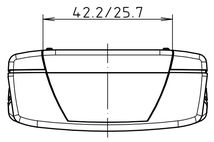

parallel montiert
parallel assembled

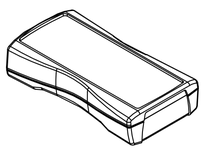

pultförmig montiert
inclined assembled

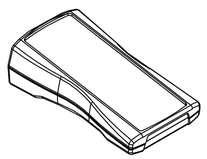

Modell/ *model*	Ausführung/ *version*
BS 400 F	IP 40, aufrüstbar auf IP 65 mit BS 400 DI-D *IP 40, upgradable to IP 65* *by fitting BS 400 DI-D*
BS 402 F	IP 65 durch integrierte Rundschnurdichtung, (keine Verwendung mit BS 400 DI-D möglich) *IP 65 with integrated cord seal.* *(Use of BS 400 DI-D is not possible)*

Maßstab/ *Scale:* 1:1

Zeichnungs-Nr. / *Drawing-No.:*
1K 5355.028.01

Artikel / *Article:*
BS 400 / 402 F
Katalogzeichnung/
Catalogue drawing

A.Nr/ *Alt-No.:* Datum/ *Date:*

BOPLA
A Phoenix Mecano Company

DISK: 2 802 679
Datum/ *Date:* 11.05.06 KH

"Schutzvermerk nach DIN ISO 16016 beachten" "Please pay attention to copyright note DIN ISO 16016"