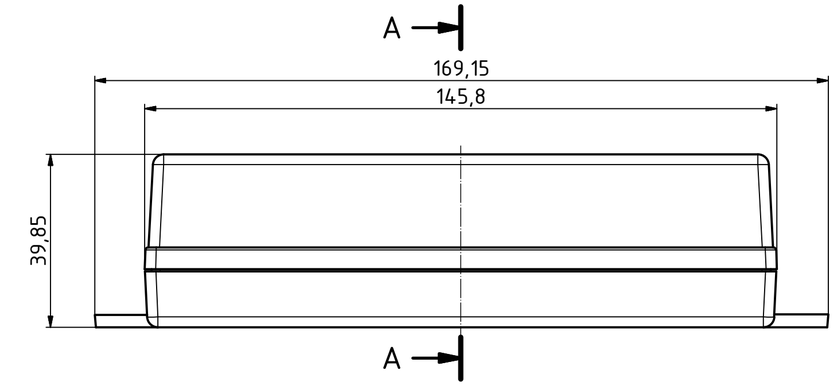

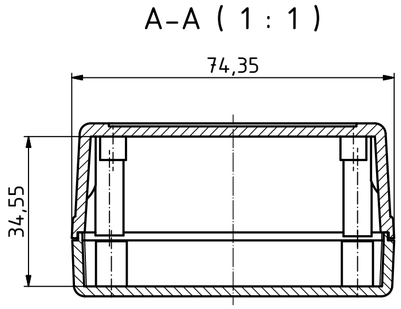

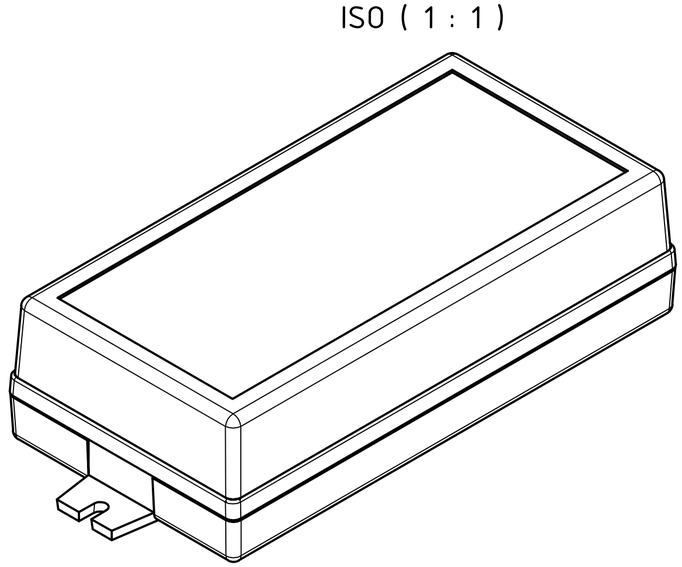

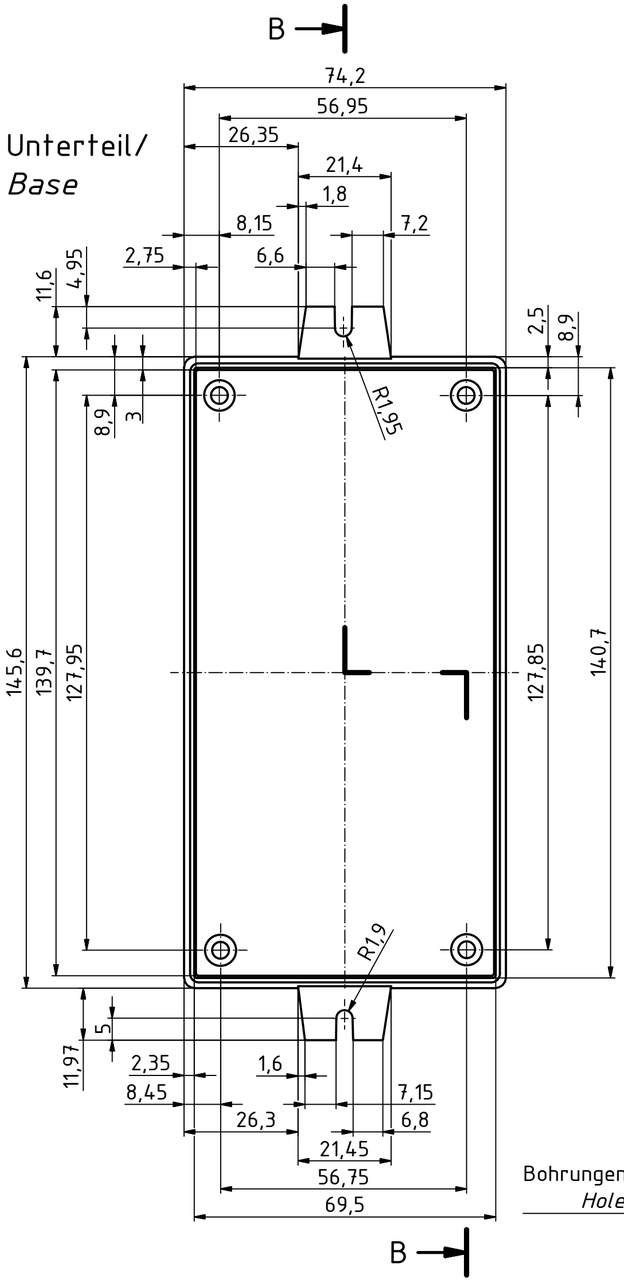

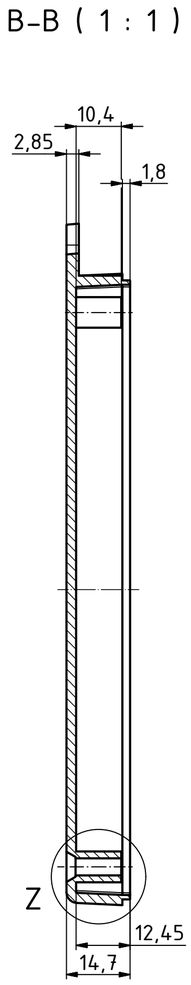

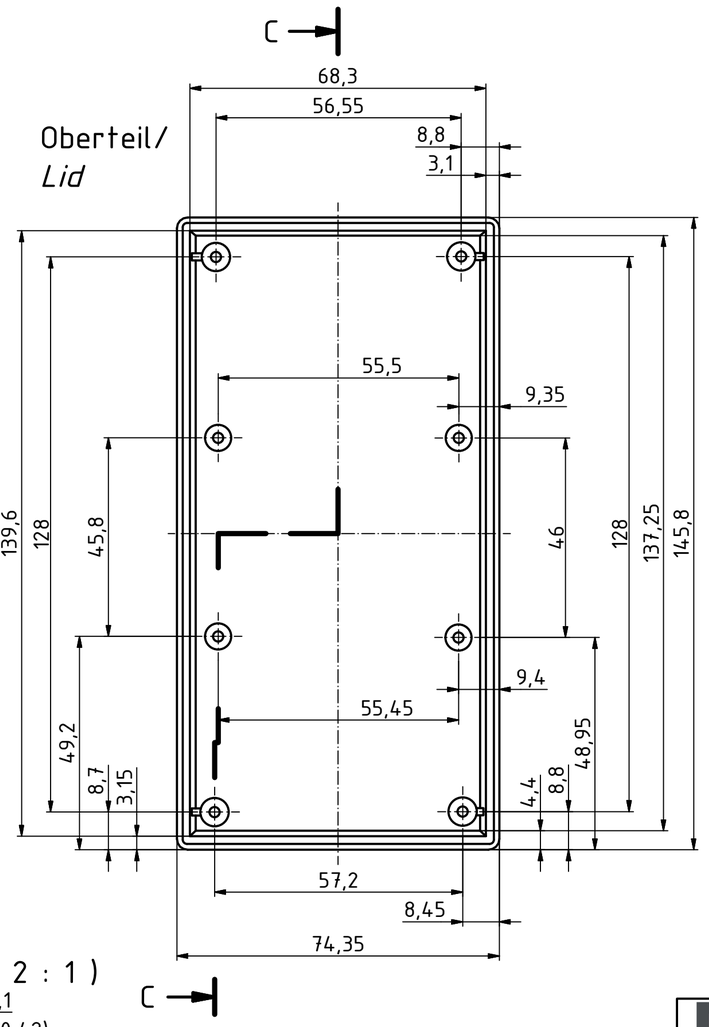

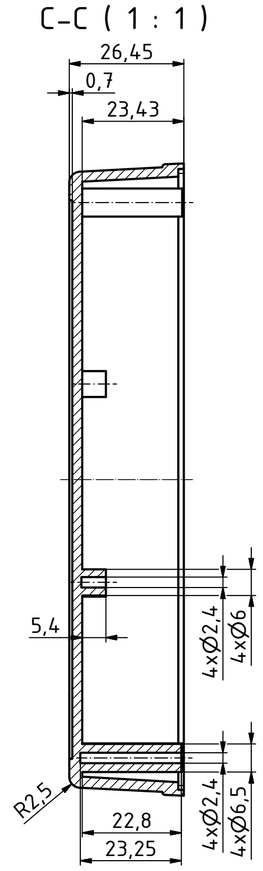

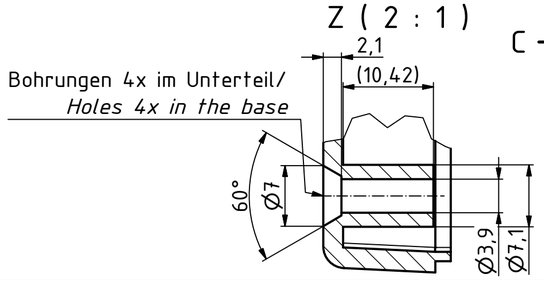

"Schutzvermerk nach DIN ISO 16016 beachten" "Please pay attention to copyright note DIN ISO 16016"

Status	Ä.Nr./ *Alt.No*	Datum/ *Date*	Name	Gezeichnet	Datum/ *Date* 27.06.2018	Name/ *name* AR
				Kontrolliert		
				Norm		

Zeichnungs-Nr. / *Drawing-No.:* 2K 5455.006.01

4U-150704

Katalogzeichnung/Catalogue drawing

2504198.idw

1:1 (2:1)

A2