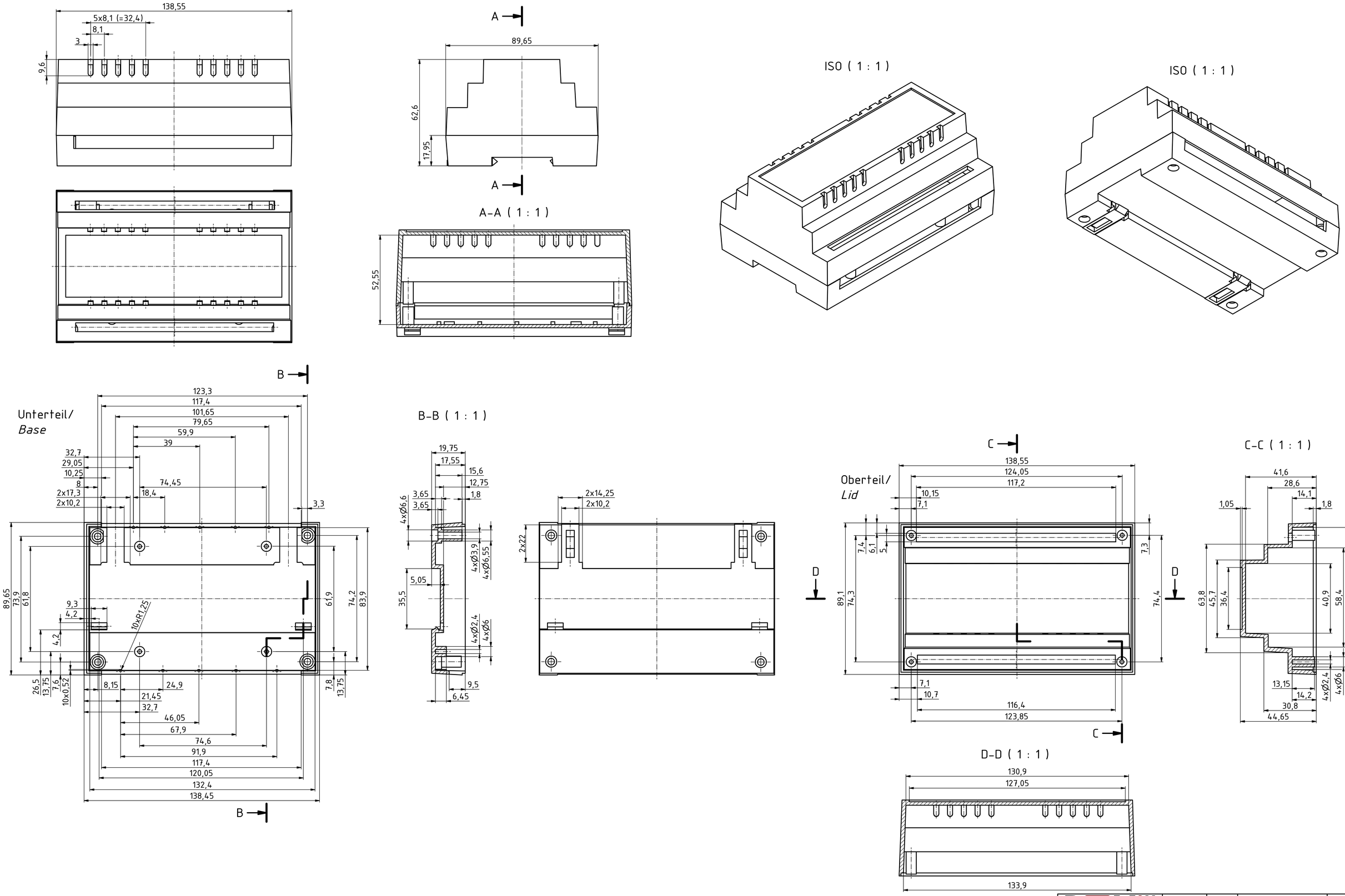

BOX4U		Zeichnungs-Nr. / *Drawing-No.:*	1K 5455.042.01
	Datum/*Date* / Name/*name*	4U-140906	
	Gezeichnet 22.07.2018 AR	Katalogzeichnung/Catalogue drawing	
	Kontrolliert		
	Norm	2504234.idw	1:1 (2:1)
Status / A.Nr/*Alt.No* / Datum/*Date* / Name			A1

"Schutzvermerk nach DIN ISO 16016 beachten" *"Please pay attention to copyright note DIN ISO 16016"*