# MICRO SD-05
# SD карт держатели

| | |
|---|---|
| **Параметры** | |
| Сила тока | 0,5A |
| Рабочая температура | -25°C...+90°C |
| Номинальное напряжение на вывод | 5V |
| **Электрические характеристики** | |
| Сопротивление изоляции | ≥1000МОм/мин |
| Напряжение пробоя диэлектрика | 500V AC за 1 мин |
| Сопротивление контактов | ≤100МОм |
| **Материалы** | |
| Корпус | LCP, UL94V-0 |
| Контакты | Фосфористая бронза, никелированная, с частичным золочением мест пайки |
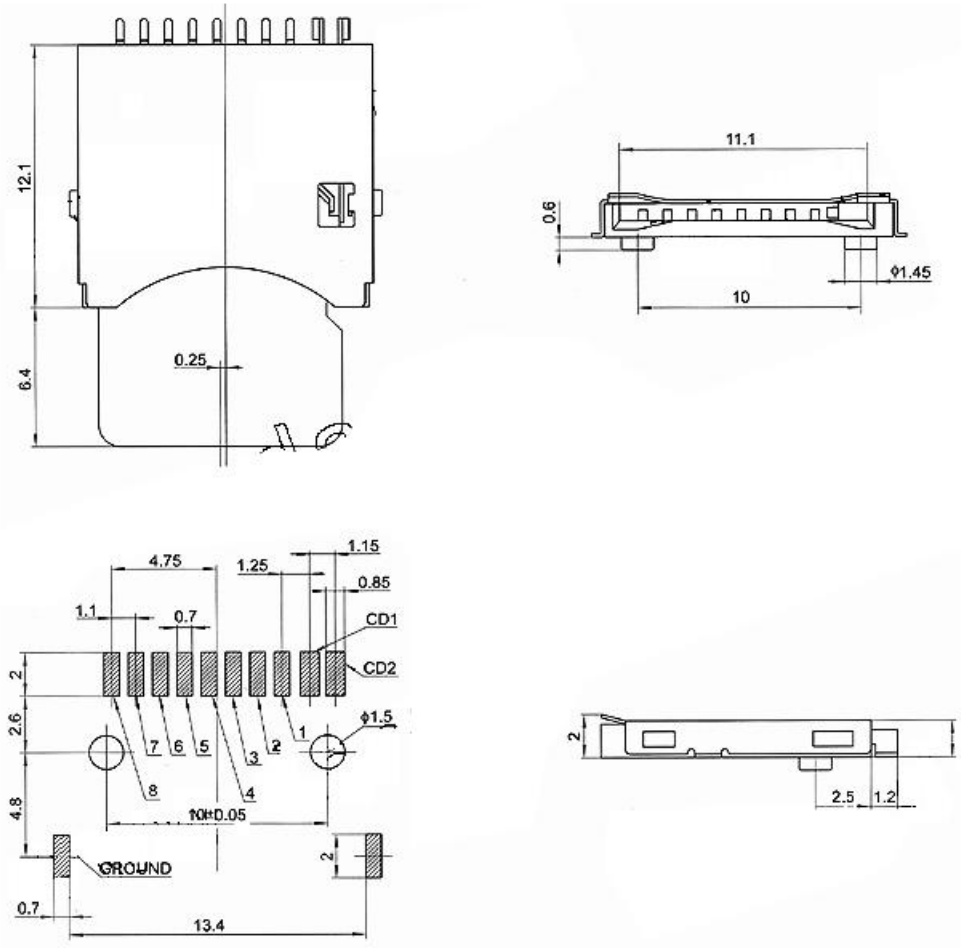
**Чертеж**