РЕЗИСТОРЫ ПЕРЕМЕННЫЕ ПОДСТРОЕЧНЫЕ СП5-16В

СП5-16В – однооборотные переменные резисторы с проволочным резистивным элементом.

Резисторы серий СП5-16ВА, СП5-16ВВ, СП5-16ВГ предназначены для печатного монтажа, серия СП5-16ВБ имеет выводы для навесного монтажа. Компоненты предназначены для работы в электрических цепях переменного, постоянного и импульсного тока частотой до 1000 Гц.

Резисторы изготавливаются в климатическом исполнении В 2.1 (всеклиматическое).

ТЕХНИЧЕСКИЕ ХАРАКТЕРИСТИКИ

Серия	Ном. мощность, Вт	Диапазон ном. сопр.,Ом	Допуск,%	ТКС, х 10^{-6},1/°С	Макс. доп. напр-е, В	Износоуст-ть	Диап. рабочих температур, °С
СП5-16ВА	0.25	33 - 22000	±5, ±10	±50…±1000	74	< 22 Ом- 100 циклов, > 22Ом - 200 циклов	-60…+125
	0.5	3.3 - 33000			128		
	1.0	4.7 - 100000			216		
СП5-16ВВ	0.125	100 - 6800	±5, ±10	±350	29	100 циклов	-60…+125
СП5-16ВГ	0.05	47 - 4700	±5, ±10	±350	15	100 циклов	-60…+125

ГАБАРИТНЫЕ РАЗМЕРЫ

Серия	Внешний вид	Ном. мощность, Вт	Размеры, мм		Чертеж
			B	D	
СП5-16ВА		0.25 0.5 1	1.5 1.1 1.1	11.0 13.0 16.5	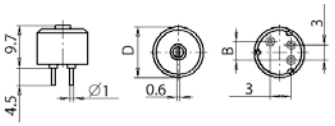
СП5-16ВВ		0.125	-	8.0	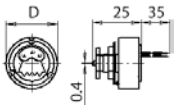
СП5-16ВГ		0.05	-	8.0	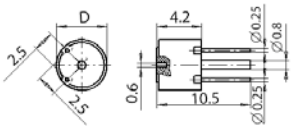

РЕЗИСТОРЫ ПЕРЕМЕННЫЕ ПОДСТРОЕЧНЫЕ СП5-2В, СП5-3В

СП5-2В и СП5-3В - переменные подстроечные многооборотные резисторы с проволочным резистивным элементом. Серия резисторов СП5-2В предназначена для печатного монтажа, резисторы СП3-3В – для навесного монтажа. Устройства предназначены для работы в электрических цепях постоянного, переменного и импульсного тока. Изготавливаются в климатическом исполнении В (всеклиматическое).

ГОСТ В 20.39.404-81.

ТЕХНИЧЕСКИЕ ХАРАКТЕРИСТИКИ

Мощность рассеяния (при 70°С) ..... 1 Вт
Диапазон номинальных сопротивлений .....3,3…47000 Ом
Допуск..... ±5; ±10%
Макс. рабочее напряжение ..... 200 В
Диапазон рабочих температур .....-60…+125°С
Минимальная наработка .....25000 часов
Износоустойчивость .....100 циклов

ГАБАРИТНЫЕ РАЗМЕРЫ

СП5-2В

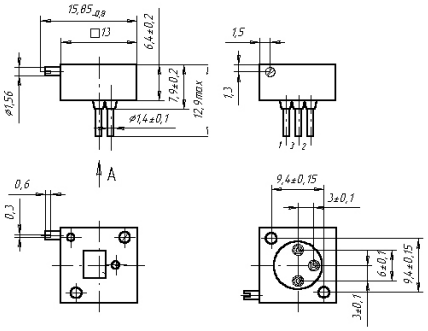
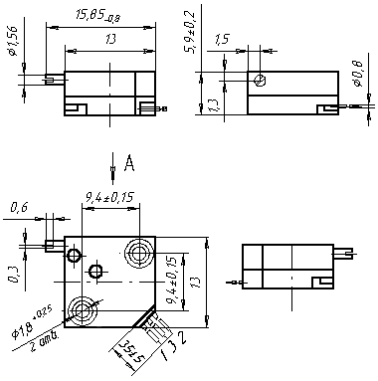
СП5-3В